Heuel
ALUMINIUMGIESSEREI

QUALITÄT | SICHERHEIT | DESIGN | NACHHALTIGKEIT

PREISKATALOG DACHELEMENTE 2026

Gültig ab 01.03.2026

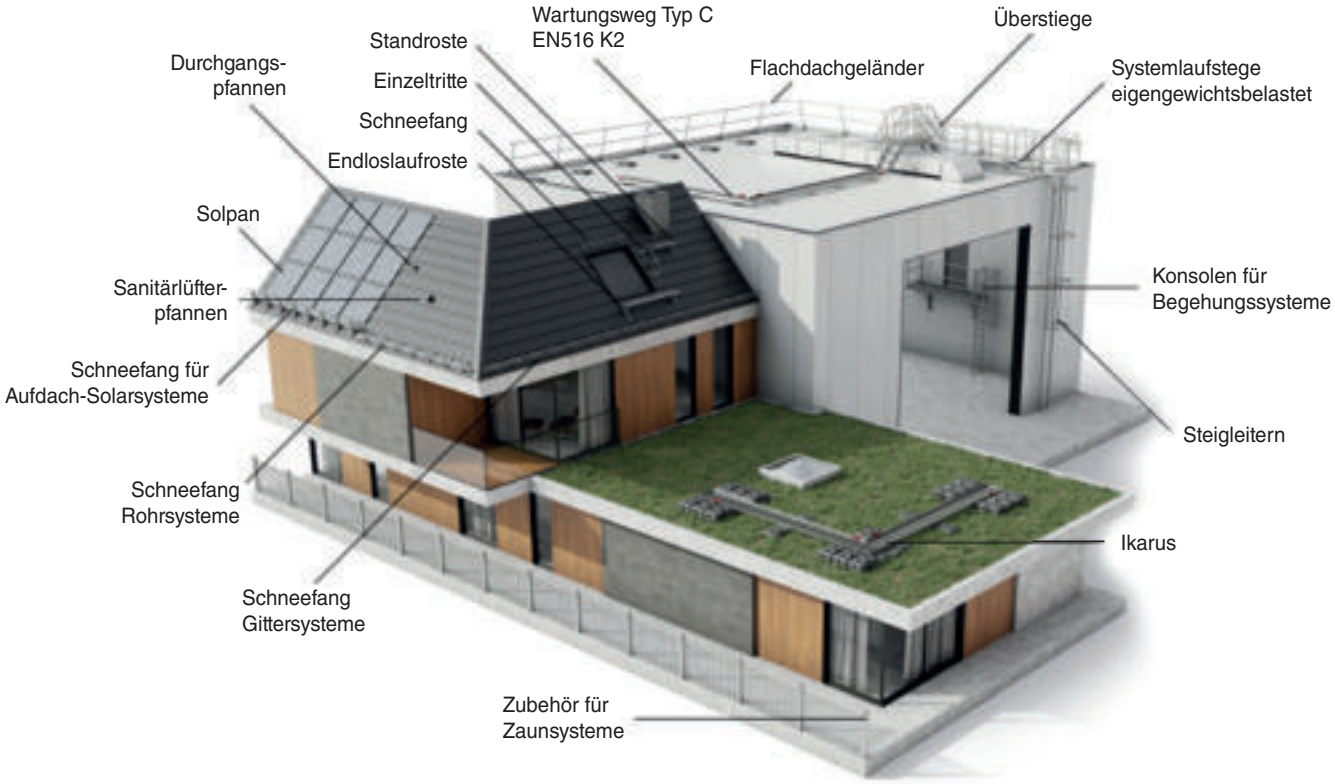

Heuel MADE IN GERMANY

QUALITÄT | SICHERHEIT | DESIGN | NACHHALTIGKEIT

Inhaltsverzeichnis

Heuel GmbH

Unternehmen . . . 6
Nachhaltigkeit . . . 8
Referenzen . . . 10
Normen und Zertifikate . . . 12
Sicherheit und Know-How . . . 13

Ton- und Betonpfannendächer

Dachtrittsystem TopStep . . . 16
Dachtrittsystem SnapStep . . . 18
Dachtrittsystem MultiStep . . . 20
Schneefangsystem TopBoard . . . 22
Schneefangsystem StandardBoard . . . 23
Schneefangsystem Pipe und DoublePipe . . . 24
Schneefanghalterungen zum Einhängen . . . 25
Schneefanghalterungen zum Anschrauben . . . 26
Lüftersysteme und Zubehör passend für Tegalit Pfanne . . . 28
Lüftersysteme und Zubehör passend für Doppel S Pfanne . . . 29
Lüftersysteme und Zubehör passend für Taunus Pfanne . . . 30
Lüftersysteme und Zubehör passend für Harzer Pfanne . . . 31
Lüftersysteme und Zubehör passend für Harzer Pfanne Big . . . 32
Lüftersysteme und Zubehör passend für Frankfurter Pfanne . . . 33
Solarmodulhalter inkl. Grundpfanne . . . 34
Treppensystem für Rettungs- und Wartungstreppen . . . 36
Sicherheitsgeländer für Rettungs- und Wartungswege . . . 37
Laufstege für Rettungs- und Wartungswege . . . 38
Rettungspodeste für den 2. Rettungsweg . . . 40
Wartungsweg Typ C | erster schienengeführter Laufsteg mit integrierter Anschlageinrichtung . . . 42
Übersicht Unterbauten . . . 43

Biberschwanzziegeldächer

Dachtrittsystem BipStep . . . 46
Schneefangsystem TopBoard . . . 48
Schneefangsystem StandardBoard . . . 49
Schneefangsystem Pipe und DoublePipe . . . 50
Schneefanghalterungen zum Anschrauben . . . 51
Lüftersysteme und Zubehör . . . 52
Treppensystem für Rettungs- und Wartungstreppen . . . 54
Sicherheitsgeländer für Rettungs- und Wartungswege . . . 55
Laufstege für Rettungs- und Wartungswege . . . 56
Rettungspodeste für den 2. Rettungsweg . . . 58
Wartungsweg Typ C | erster schienengeführter Laufsteg mit integrierter Anschlageinrichtung 60
Übersicht Unterbauten . . . 61

Schiefer- und Schindeldächer

Dachtrittsystem FlatStep . . . 64
Schneefangsystem TopBoard . . . 66
Schneefangsystem StandardBoard . . . 67
Schneefangsystem Pipe und DoublePipe . . . 68
Schneefanghalterungen zum Anschrauben . . . 69
Lüftersysteme und Zubehör . . . 70
Treppensystem für Rettungs- und Wartungstreppen . . . 72
Sicherheitsgeländer für Rettungs- und Wartungswege . . . 73
Laufstege für Rettungs- und Wartungswege . . . 74
Rettungspodeste für den 2. Rettungsweg . . . 76
Wartungsweg Typ C | erster schienengeführter Laufsteg mit integrierter Anschlageinrichtung . . . 78
Übersicht Unterbauten . . . 79

Rundbördelstehfalz

Dachtrittsystem ClipStep mit Schneefangsystem Pipe und Double Pipe . . . 82
Treppensystem für Rettungs- und Wartungstreppen . . . 84
Sicherheitsgeländer für Rettungs- und Wartungswege . . . 85
Flachdachgeländer für Rundbördelstehfalzdächer . . . 86
Laufstege für Rettungs- und Wartungswege . . . 88
Rettungspodeste für den 2. Rettungsweg . . . 90
Wartungsweg Typ C | erster schienengeführter Laufsteg mit integrierter Anschlageinrichtung . . . 92
Übersicht Unterbauten . . . 93

Stehfalzdächer | Stehfalzbahnen, Doppelstehfalz, Winkelstehfalz

Dachtrittsystem ClipStep . . . 96
Dachtrittsystem MountStep . . . 97
Schneefangsystem Pipe und DoublePipe mit Schneefanghalterungen . . . 98
Trägerplatten-Set HEUEL-SAFE . . . 100
Treppensystem für Rettungs- und Wartungstreppen . . . 102
Sicherheitsgeländer für Rettungs- und Wartungswege . . . 103
Laufstege für Rettungs- und Wartungswege . . . 104
Rettungspodeste für den 2. Rettungsweg . . . 106
Wartungsweg Typ C | erster schienengeführter Laufsteg mit integrierter Anschlageinrichtung . . . 108
Übersicht Unterbauten . . . 109

Dachwellplatten | Welle 5, 6, 6 ¾, Welle 8, Berliner Welle

Dachtrittsystem MultiStep . . . 112
Schneefangsystem TopBoard . . . 114
Schneefangsystem StandardBoard . . . 115
Schneefangsystem Pipe und DoublePipe . . . 116
Schneefanghalterungen . . . 117
Treppensystem für Rettungs- und Wartungstreppen . . . 118
Sicherheitsgeländer für Rettungs- und Wartungswege . . . 119
Laufstege für Rettungs- und Wartungswege . . . 120
Rettungspodeste für den 2. Rettungsweg . . . 122
Wartungsweg Typ C | erster schienengeführter Laufsteg mit integrierter Anschlageinrichtung . . . 124
Übersicht Unterbauten . . . 125

Trapez- und Sandwichdächer

Dachtrittsystem MultiStep . . . 128
Dachtrittsystem TrapStep . . . 130
Schneefangsystem Pipe und DoublePipe . . . 132
Schneefanghalterungen . . . 133
Treppensystem für Rettungs- und Wartungstreppen . . . 134
Sicherheitsgeländer für Rettungs- und Wartungswege . . . 135
Laufstege für Rettungs- und Wartungswege . . . 136
Rettungspodeste für den 2. Rettungsweg . . . 138
Wartungsweg Typ C | erster schienengeführter Laufsteg mit integrierter Anschlageinrichtung . . . 140
Übersicht Unterbauten . . . 141

Flachdächer

Flachdachgeländer und Flachdachgeländer für die Fassade . . . 144
Laufstege für Rettungs- und Wartungswege . . . 146
Rettungspodeste für den 2. Rettungsweg . . . 148
Wartungsweg Typ C | erster schienengeführter Laufsteg mit integrierter Anschlageinrichtung . . . 150
Übersicht Unterbauten . . . 151
HEUEL IKARUS I erste schienengeführte Anschlageinrichtung als Wartungsweg . . . 152

Systeme für die Fassade

Flachdachgeländer für die Fassade . . . 144
Zu- und Umstiegspodeste für den 2. Rettungsweg . . . 156
Steigleitern und Zubehör für Steigleitern . . . 158

Kontakt

Verkaufsgebiete und Ansprechpartner . . . 160

Heuel GmbH

Qualität, Sicherheit, Design und Nachhaltigkeit

Die Aluminiumgießerei Heuel GmbH mit Sitz in Sundern im Sauerland wurde 1955 von dem Werkzeugmechaniker Josef Heuel gegründet. Heute, im siebten Unternehmensjahrzehnt, umfasst das Fertigungsprogramm über 1.800 Artikel aus hochwertigem Aluminium-Kokillenguss.

Das Hauptgeschäftsfeld der Firma Heuel GmbH sind Dachelemente, wie z.B. Schneefangsysteme, Dachtrittsysteme und Dachwegesysteme (Wartungswege und Rettungswege). Die breitgefächerte Produktpalette kommt außerdem in der Rehatechnik, der Leuchtenindustrie, im Zaunbau und in der Verbindungstechnik zum Einsatz.

Durch die in mehr als sieben Jahrzehnten aufgebaute Erfahrung garantiert die Heuel GmbH Aluminiumgussteile in höchster Qualität.

Damit verbunden sind rationelle und optimale Lösungen in allen Fertigungsbereichen.

Unseren qualifizierten Mitarbeitern steht ein hochmoderner Maschinenpark zur Verfügung, der beste Qualität zu einem günstigen Preis garantiert. Zurzeit umfasst das Betriebsgelände ca. 60.000 m² mit 14.500 m² Hallenflächen. Unsere Werkzeugherstellung garantiert eine flexible und termingerechte Produktion.

Heuel steht für Qualität, Sicherheit, Design und Nachhaltigkeit.

Dächer sind farbig
Heuel-Dachsysteme passen sich an!

Heuel bietet eine große Farbauswahl für die komplette Produktpalette an. Standardmäßig besitzt das Produkt eine unbeschichtete Oberfläche.

Bitte vervollständigen Sie die angegebene Bestellnummer mit dem Zifferncode der gewünschten Farbnummer.

Die verfügbaren Farben finden Sie jeweils neben den Produkten.

Der Bestellnummerzusatz 00 (unbeschichtet) kennzeichnet die standardmäßig unbeschichtete Oberfläche des Produkts. Mit Bestellnummerzusatz 99 (RAL-Farbe) erhalten Sie ein Heuel-Produkt in Ihrer Wunschfarbe.
Fügen Sie einfach den entsprechenden RAL-Farbton hinzu.

Heuel
ALUMINIUMGIESSEREI

Die Heuel GmbH ist seit vielen Jahrzehnten erfolgreich auf dem deutschen und europäischen Markt tätig.

Bei der Produktion unserer hochwertigen Dachelemente aus Aluminiumguss setzen wir dabei auf höchste Qualität und Präzision.

Unser besonderes Anliegen ist es darüber hinaus, umweltbewusst und nachhaltig zu handeln. Wir sind uns der Bedeutung des Umweltschutzes bewusst und setzen uns aktiv dafür ein, unsere Produktion so umweltfreundlich wie möglich zu gestalten.

Dazu gehören eine ressourcenschonende Produktion, eine optimale Nutzung von Materialien sowie die stetige Optimierung unserer Prozesse, um den Energieverbrauch zu reduzieren.

Wir möchten dazu beitragen, dass die Umwelt geschützt wird und die natürlichen Ressourcen erhalten bleiben.

Mit unserem Engagement für Nachhaltigkeit und Umweltschutz möchten wir nicht nur unserer Verantwortung gerecht werden, sondern auch unseren Kunden und Partnern eine umweltbewusste Wahl ermöglichen.

Wir sind stolz darauf, unseren Beitrag zu einer besseren und nachhaltigeren Zukunft zu leisten.

QUALITÄT SICHERHEIT DESIGN

Nachhaltigkeit

Heuel
ALUMINIUMGIESSEREI

Normen und Zertifikate

Folgende Normen sind für uns verbindlich:

DIN EN 516
Vorgefertigte Zubehörteile für Dacheindeckungen, Einrichtungen zum Betreten des Daches: Laufstege, Trittflächen und Einzeltritte

DIN EN 517
Vorgefertigte Zubehörteile für Dacheindeckungen, Sicherheitsdachhaken

DIN EN 17235
Permanente Anschlageinrichtungen und Sicherheitsdachhaken

DIN EN 1990
Eurocode - Grundlagen der Tragwerksplanung

DIN 4426
Einrichtungen zur Instandhaltung baulicher Anlagen, Sicherheitstechnische Anforderungen an Arbeitsplätze und Verkehrswege

DIN 14094-1
Feuerwehrwesen - Notleiteranlagen, Teil 1: Ortsfeste Notsteigleitern mit Rückenschutz, Haltevorrichtung, Podeste

DIN 14094-2
Feuerwehrwesen - Notleiteranlagen, Teil 2: Rettungswege auf flachen und geneigten Dächern

DIN EN 13374
Temporäre Seitenschutzsysteme, Produktfestlegung - Prüfverfahren

DIN EN ISO 14122-2
Sicherheit von Maschinen, Ortsfeste Zugänge zu maschinellen Anlagen, Teil 2: Arbeitsbühnen und Laufstege

DIN EN ISO 14122-3
Sicherheit von Maschinen, Ortsfeste Zugänge zu maschinellen Anlagen, Teil 3: Treppen, Treppenleitern und Geländer

DIN EN ISO 14122-4
Sicherheit von Maschinen, Ortsfeste Zugänge zu maschinellen Anlagen, Teil 4: Ortsfeste Steigleitern

DIN EN 795
Persönliche Absturzsicherung, Anschlageinrichtungen

ÖNORM B3418
Planung und Ausführung von Schneeschutzsystemen auf Dächern

ÖNORM M7778
Montageplanung und Montage von thermischen Solarkollektoren und Photovoltaikmodulen

DIN 18160-5
Abgasanlagen, Teil 5: Einrichtungen für Schornsteinfegerarbeiten Anforderungen, Planung u. Ausführung

DIN 18799-1
Ortsfeste Steigleiteranlagen an baulichen Anlagen, Sicherheitstechnische Anforderungen und Prüfungen, Teil 1: Steigleitern mit Seitenholmen

DIN 18799-2
Ortsfeste Steigleiteranlagen an baulichen Anlagen, Sicherheitstechnische Anforderungen und Prüfungen, Teil 2: Steigleitern mit Mittelholm

DIN EN 365
Persönliche Schutzausrüstung zum Schutz gegen Absturz, Allgemeine Anforderungen an Gebrauchsanleitungen, Wartung, regelmäßige Überprüfung, Instandsetzung, Kennzeichnung

DIN EN 1991-1-1
Eurocode 1: Einwirkungen auf Tragwerke, Teil 1-1: Allgemeine Einwirkungen auf Tragwerke, Wichten, Eigengewicht und Nutzlasten im Hochbau

DIN EN 1991-1-3
Eurocode 1: Eiwirkungen auf Tragwerke, Teil 1-3: Allgemeine Einwirkungen, Schneelasten

DIN EN 1999-1-1
Eurocode 9: Bemessung und Konstruktion von Aluminiumtragwerken, Teil 1-1: Allgemeine Bemessungsregeln

ASR A1.8
Technische Regeln für Arbeitsstätten, Verkehrswege

ASR A2.3
Technische Regeln für Arbeitsstätten, Fluchtwege und Notausgänge, Flucht- und Rettungsplan

DGUV Regel 101-021
Schornsteinfegerarbeiten

DGUV Regel 112-198
Benutzung von persönlichen Schutzausrüstungen gegen Absturz

DGUV Information 201-056
Planungsgrundlagen von Anschlageinrichtungen auf Dächern

DIN CEN/TR 16999
Solare Energiesysteme für Dächer – Anforderungen an konstruktive Verbindungen zu Sonnenkollektoren

Musterbauordnung – MBO

Bauprodukte Verordnung (EU) 2024/3110
zur Festlegung harmonisierter Vorschriften für die Vermarktung von Bauprodukten

Sicherheit

Bei Heuel steht Sicherheit am Dach nicht nur im Mittelpunkt – sie ist unser Anspruch. Jedes Produkt, das unser Werk verlässt, wird nach höchsten Qualitäts- und Sicherheitsstandards gefertigt und durch konzessionierte Institute geprüft. Das Ergebnis: Unsere Systeme erfüllen die geltenden Normen nicht nur – sie übertreffen sie regelmäßig deutlich.

Diese Zuverlässigkeit basiert auf jahrzehntelanger Erfahrung und tiefem Material-Know-how – besonders im Umgang mit Aluminium. Als leichtes, langlebiges und vollständig recycelbares Material ist Aluminium ideal für sichere, nachhaltige Dachsysteme. In unserer eigenen Gießerei formen wir hochwertige Rohstoffe zu robusten Bauteilen – von kleinen Befestigungselementen bis hin zu tragfähigen Profilen. Ob Serienproduktion oder individuelle Lösungen: Dank moderner Fertigungs- und Automatisierungstechnik garantieren wir gleichbleibende Qualität – bei jedem einzelnen Teil.

Fehlt eine Zeichnung? Kein Problem.
Unsere Konstrukteure entwickeln maßgeschneiderte Lösungen – kundenorientiert, transparent und präzise. So entstehen nicht nur Produkte, sondern echte Systempartner für Ihre Anforderungen.

Prüftechnik auf dem neuesten Stand – für maximale Sicherheit

Um unsere hohen Standards kontinuierlich sicherzustellen, setzen wir auf modernste Prüftechnik. Unser zweistöckiger Prüfstand wurde speziell dafür entwickelt, alle relevanten Belastungsszenarien realitätsnah abzubilden – unter Berücksichtigung unterschiedlicher Dachneigungen, Lastfälle und Einsatzbedingungen.

Das System vereint dynamische Fallversuche mit statischen Belastungstests und ermöglicht so eine umfassende Validierung unserer Begehungswege, Geländer, Schneefanglösungen, Solarhalterungen und Anschlagpunkte. Ausgestattet mit einer leistungsfähigen Steuerung und einem flexiblen Rahmensystem lässt sich der Prüfstand schnell auf verschiedene Konfigurationen umrüsten – effizient, reproduzierbar und normgerecht.

Die Messdaten entsprechen dem Standard anerkannter Zertifizierungsstellen – eine solide Basis für Entwicklung, Optimierung und Zulassung.

Ob Planer, Handwerker oder Industriekunde:

Mit Heuel erhalten Sie mehr als nur Dachzubehör. Sie erhalten Sicherheit, die man sieht, fühlt und messen kann.

Hevel
ALUMINIUMGIESSEREI

Ton- und Betonpfannendächer

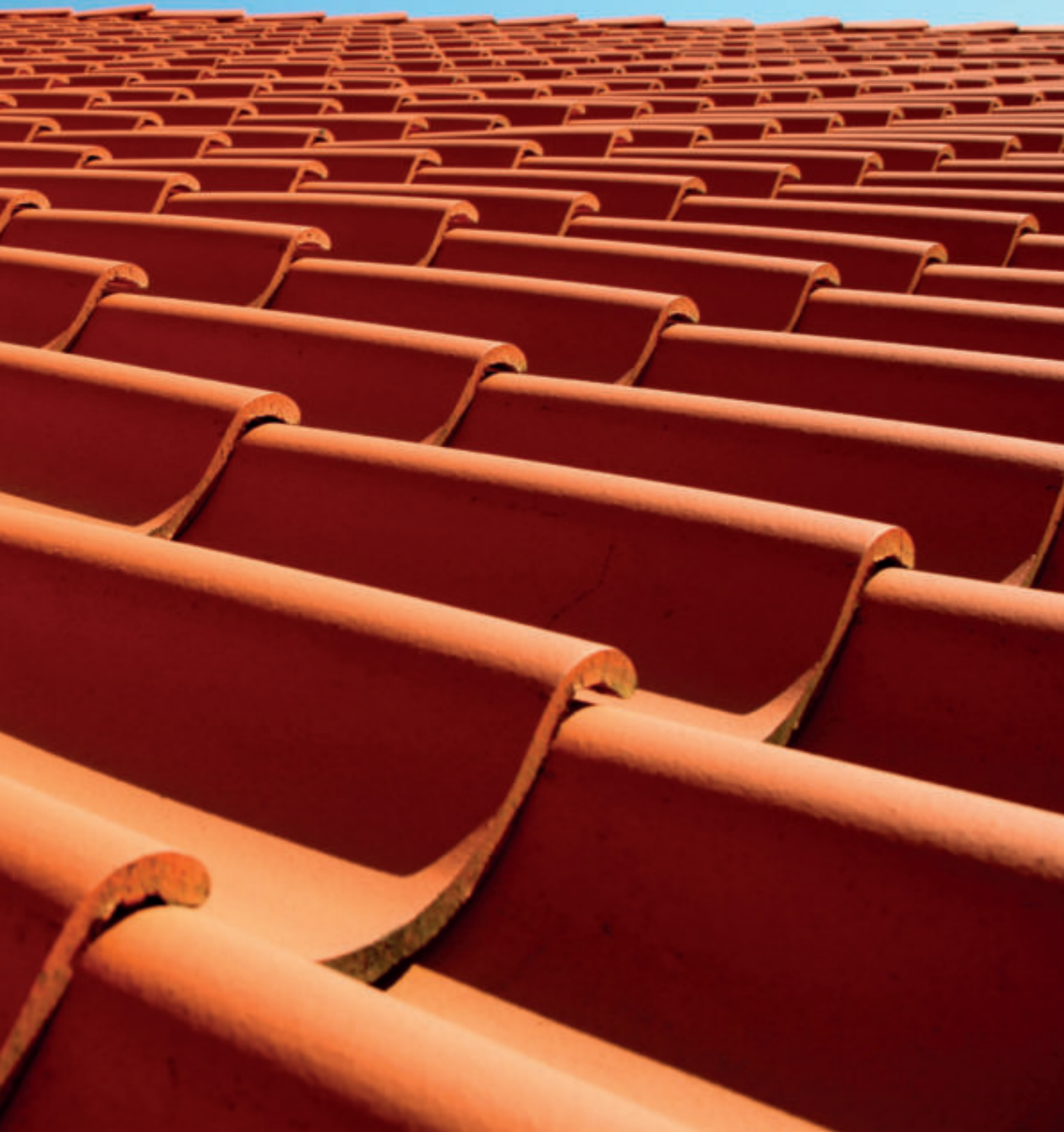

Dachtrittsystem TopStep

- System zum Anschrauben
  (zusätzliche Montagelatte erforderlich)
- für Standardlattung von 33 - 42 cm
  andere Lattmaße auf Anfrage
- für Dachneigung bis max. 60° geeignet
- hochwertiger Aluminiumguss,
  daher extrem witterungsbeständig
- Befestigungsteile aus Edelstahl
- Trittflächen sind stand- und rutschsicher profiliert
- nicht für Falzziegel geeignet

Eine ausführliche Einbauanleitung wird der Lieferung beigefügt.

Weitere Infos unter:
https://heuel.de/downloads/einbauanleitungen

ALU-NATUR

00 Unbeschichtet

STANDARDFARBE

01 Naturrot

02 Dunkelbraun

03 Anthrazit

04 Ziegel-Kupferrot

SONDERFARBE

05 Schwarz

11 Kupfer

12 Kastanienbraun

RAL-FARBE

99 + RAL Farbton

TopStep Steigtritt

Standfläche 18 x 16 cm
Inklusive Halterungen (zum Anschrauben)

VPE: 10 Stück		Stückpreis in EUR ohne MwSt.
Best.-Nr. 210 00	Alu-Natur	39,36
Best.-Nr. 210 ...	Standardfarbe	45,96
Best.-Nr. 210 ...	Sonderfarbe	48,48
Best.-Nr. 210 99	RAL-Farbe	61,23

TopStep Kurzrost

Standfläche 50 x 25 cm
Inklusive Halterungen (zum Anschrauben)

VPE: 4 Stück		Stückpreis in EUR ohne MwSt.
Best.-Nr. 240 00	Alu-Natur	62,32
Best.-Nr. 240 ...	Standardfarbe	72,30
Best.-Nr. 240 ...	Sonderfarbe	74,94
Best.-Nr. 240 99	RAL-Farbe	97,67

TopStep Langrost

Standfläche 80 x 25 cm
Inklusive Halterungen (zum Anschrauben)
Bei diesem Langrost ist die Montage eines Sicherheitsgeländers möglich; s. Seite 37.

VPE: 4 Stück		Stückpreis in EUR ohne MwSt.
Best.-Nr. 280 00	Alu-Natur	71,94
Best.-Nr. 280 ...	Standardfarbe	85,23
Best.-Nr. 280 ...	Sonderfarbe	90,37
Best.-Nr. 280 99	RAL-Farbe	120,06

TopStep Endlos-Laufrost

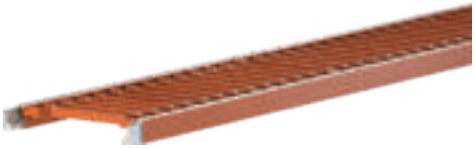

Lauffläche 150 x 25 cm,
Inklusive Steckverbinder

VPE: 5 Stück	Stückpreis in EUR ohne MwSt.	
Best.-Nr. 150 00	Alu-Natur	72,18
Best.-Nr. 150 ...	Standardfarbe	84,57
Best.-Nr. 150 ...	Sonderfarbe	92,01
Best.-Nr. 150 99	RAL-Farbe	117,41

TopStep Laufrosthalterung

Zum Anschrauben
Es werden mindestens 2 Halterungen pro Endlos-Laufrost benötigt.
Max. Abstand 120 cm

VPE: 20 Stück	Stückpreis in EUR ohne MwSt.	
Best.-Nr. 230 00	Alu-Natur	26,11
Best.-Nr. 230 ...	Standardfarbe	29,84
Best.-Nr. 230 ...	Sonderfarbe	32,49
Best.-Nr. 230 99	RAL-Farbe	39,58

TopStep Sicherheits-Dachhaken

Verzinkter GEO-Sicherheitsdachhaken für Ton- und Betonpfannen als Anschlagpunkt für PSAgA
Verkröpfung 50 mm inkl. 3 Flachrundkopfschrauben 8,0 x 80 mm, geprüft gemäß DIN EN 517:2006 Typ B

VPE: 20 Stück	Stückpreis in EUR ohne MwSt.	
Best.-Nr. 720 00	Stahl verzinkt	18,49
Best.-Nr. 720 ...	Standardfarbe	20,81
Best.-Nr. 720 ...	Sonderfarbe	22,17
Best.-Nr. 720 99	RAL-Farbe	25,42

Dachtrittsystem SnapStep

- System zum Einhängen (ohne zusätzliche Montagelatte)
- für Ziegellängen von 400 - 490 mm
- für Dachneigung bis max. 60° geeignet
- hochwertiger Aluminiumguss, daher extrem witterungsbeständig
- Befestigungsteile aus Edelstahl
- Trittflächen sind stand- und rutschsicher profiliert
- nicht für Falzziegel geeignet

Eine ausführliche Einbauanleitung wird der Lieferung beigefügt.

Weitere Infos unter:
https://heuel.de/downloads/einbauanleitungen

ALU-NATUR

00 Unbeschichtet

STANDARDFARBE

01 Naturrot

02 Dunkelbraun

03 Anthrazit

04 Ziegel-Kupferrot

SONDERFARBE

05 Schwarz

11 Kupfer

12 Kastanienbraun

RAL-FARBE

99 + RAL Farbton

SnapStep Steigtritt

Standfläche 18 x 16 cm
Inklusive Halterungen (zum Einhängen)
Für 400 - 490 mm Ziegellänge

VPE: 10 Stück	Stückpreis in EUR ohne MwSt.	
Best.-Nr. 300 00	Alu-Natur	38,25
Best.-Nr. 300 ...	Standardfarbe	44,63
Best.-Nr. 300 ...	Sonderfarbe	47,15
Best.-Nr. 300 99	RAL-Farbe	59,90

SnapStep Kurzrost

Standfläche 50 x 25 cm
Inklusive Halterungen (zum Einhängen)
Für 400 - 490 mm Ziegellänge

VPE: 4 Stück	Stückpreis in EUR ohne MwSt.	
Best.-Nr. 340 00	Alu-Natur	60,99
Best.-Nr. 340 ...	Standardfarbe	71,09
Best.-Nr. 340 ...	Sonderfarbe	73,61
Best.-Nr. 340 99	RAL-Farbe	96,47

SnapStep Langrost

Standfläche 80 x 25 cm
Inklusive Halterungen (zum Einhängen)
Für 400 - 490 mm Ziegellänge.
Bei diesem Langrost ist die Montage eines Sicherheits-geländers möglich; s. Seite 37.

VPE: 4 Stück	Stückpreis in EUR ohne MwSt.	
Best.-Nr. 380 00	Alu-Natur	70,75
Best.-Nr. 380 ...	Standardfarbe	84,03
Best.-Nr. 380 ...	Sonderfarbe	88,75
Best.-Nr. 380 99	RAL-Farbe	118,86

SnapStep Endlos-Laufrost

Lauffläche 150 x 25 cm
Inklusive Steckverbinder

VPE: 5 Stück	Stückpreis in EUR ohne MwSt.	
Best.-Nr. 150 00	Alu-Natur	72,18
Best.-Nr. 150 ...	Standardfarbe	84,57
Best.-Nr. 150 ...	Sonderfarbe	92,01
Best.-Nr. 150 99	RAL-Farbe	117,41

SnapStep Laufrosthalterung

Es werden mind. 2 Halterungen pro Endlos-Laufrost benötigt; (zum Einhängen)
Für 400 - 490 mm Ziegellänge
Max. Abstand 120 cm

VPE: 20 Stück	Stückpreis in EUR ohne MwSt.	
Best.-Nr. 330 00	Alu-Natur	24,91
Best.-Nr. 330 ...	Standardfarbe	28,63
Best.-Nr. 330 ...	Sonderfarbe	31,28
Best.-Nr. 330 99	RAL-Farbe	38,25

Dachtrittsystem MultiStep

- schienengeführtes Dachtrittsystem (unabhängig vom Lattmaß)
- Rostabstände frei wählbar (DIN beachten)
- für verschiedene Dachneigungen geeignet
- hochwertiger Aluminiumguss, daher extrem witterungsbeständig
- Befestigungsteile aus Edelstahl
- Trittflächen sind stand- und rutschsicher profiliert

Eine ausführliche Einbauanleitung wird der Lieferung beigefügt.

Weitere Infos unter:
https://heuel.de/downloads/einbauanleitungen

ALU-NATUR

00 Unbeschichtet

STANDARDFARBE

01 Naturrot

02 Dunkelbraun

03 Anthrazit

MultiStep Schienenhalterung

VPE: 1 Stück		Stückpreis in EUR ohne MwSt.
Best.-Nr. 900 00	Alu-Natur	11,79

MultiStep Schienenverbinder

Edelstahl-Schienenverbinder inklusive Schrauben

VPE: 1 Stück		Stückpreis in EUR ohne MwSt.
Best.-Nr. 940 00	Alu-Natur	4,34

MultiStep Schienen-Trägerprofile

VPE: 1 Stück		Stückpreis in EUR ohne MwSt.
Länge 100 cm		
Best.-Nr. 910 00	Alu-Natur	16,73
Best.-Nr. 910 ...	Standardfarbe	19,25

Länge 150 cm		Stückpreis in EUR ohne MwSt.
Best.-Nr. 916 00	Alu-Natur	21,78
Best.-Nr. 916 ...	Standardfarbe	25,63

Länge 200 cm		Stückpreis in EUR ohne MwSt.
Best.-Nr. 920 00	Alu-Natur	26,96
Best.-Nr. 920 ...	Standardfarbe	32,13

Länge 300 cm		Stückpreis in EUR ohne MwSt.
Best.-Nr. 930 00	Alu-Natur	38,50
Best.-Nr. 930 ...	Standardfarbe	48,72

MultiStep Kurzrost

Standfläche 50 x 25 cm
Inklusive Halterung
Bis max. 60° anpassbar

VPE: 1 Stück		Stückpreis in EUR ohne MwSt.
Best.-Nr. 946 00	Alu-Natur	58,34
Best.-Nr. 946 ...	Standardfarbe	71,09

MultiStep Langrost

Standfläche 80 x 25 cm
Inklusive Halterung
Bis max. 60° anpassbar
Bei diesem Langrost ist die Montage eines Sicherheitsgeländers möglich; s. Seite 37.

VPE: 1 Stück		Stückpreis in EUR ohne MwSt.
Best.-Nr. 980 00	Alu-Natur	68,90
Best.-Nr. 980 ...	Standardfarbe	81,40

MultiStep Endlos-Laufrost

Lauffläche 150 x 25 cm
Inklusive 2 Laufrosthalterungen
Inklusive Steckverbinder
Bis max. 55° anpassbar
Max. Abstand 120 cm

VPE: 1 Stück		Stückpreis in EUR ohne MwSt.
Best.-Nr. 950 00	Alu-Natur	94,24
Best.-Nr. 950 ...	Standardfarbe	110,36

Schneefangsystem TopBoard

- exklusives Design aus dem Hause Heuel
- Gitter aus Aluminium, extrem witterungsbeständig
- durch Edelstahlprofile enorm belastbar
- inklusive Steckverbinder, beliebig verlängerbar
- bi-colored / uni
- Gitter in Längen von 150 cm lieferbar
- für alle gängigen Dacheindeckungen

Eine ausführliche Einbauanleitung wird der Lieferung beigefügt.

Weitere Infos unter:
https://heuel.de/downloads/einbauanleitungen

ALU-NATUR

00 Unbeschichtet

STANDARDFARBE

01 Naturrot

02 Dunkelbraun

03 Anthrazit

04 Ziegel-Kupferrot

SONDERFARBE

05 Schwarz

11 Kupfer

12 Kastanienbraun

RAL-FARBE

99 + RAL Farbton

TopBoard bi-colored

Gitter 150 x 20 x 2 cm
Inklusive Steckverbinder

VPE: 5 Stück	Stückpreis in EUR ohne MwSt.	
Best.-Nr. 130 ...	Standardfarbe	66,57
Best.-Nr. 130 ...	Sonderfarbe	71,36
Best.-Nr. 130 99	RAL-Farbe	85,84

TopBoard uni

Gitter 150 x 20 x 2 cm
Inklusive Steckverbinder

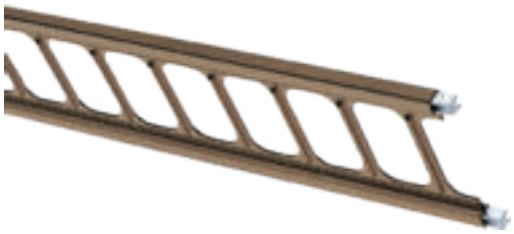

VPE: 5 Stück	Stückpreis in EUR ohne MwSt.	
Best.-Nr. 135 00	Alu-Natur	60,96
Best.-Nr. 135 ...	Standardfarbe	71,82
Best.-Nr. 135 ...	Sonderfarbe	76,72
Best.-Nr. 135 99	RAL-Farbe	92,37

Schneefangsystem StandardBoard

- traditionelles Gitter aus dem Hause Heuel
- mit hochwertigem Zink-Überzug
- inklusive Steckverbinder, beliebig verlängerbar
- große Farbauswahl
- Gitter in 150 und 300 cm lieferbar
- profilierte Ausführung
- für alle gängigen Dacheindeckungen

Eine ausführliche Einbauanleitung wird der Lieferung beigefügt.

Weitere Infos unter:
https://heuel.de/downloads/einbauanleitungen

ALU-NATUR
00 Unbeschichtet

STANDARDFARBE
01 Naturrot
02 Dunkelbraun
03 Anthrazit
04 Ziegel-Kupferrot

SONDERFARBE
05 Schwarz
11 Kupfer
12 Kastanienbraun

RAL-FARBE
99 + RAL Farbton

StandardBoard

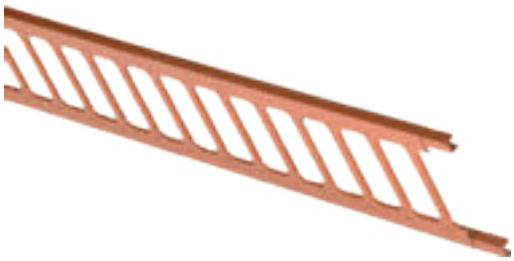

Gitter 150 x 20 x 2 cm
Inklusive Steckverbinder
RAL Beschichtung erst ab 20 Stück

VPE: 10 Stück	Stückpreis in EUR ohne MwSt.	
Best.-Nr. 120 00	Alu-Natur	26,75
Best.-Nr. 120 ...	Standardfarbe	30,25
Best.-Nr. 120 ...	Sonderfarbe	32,59
Best.-Nr. 120 99	RAL-Farbe	37,49

StandardBoard

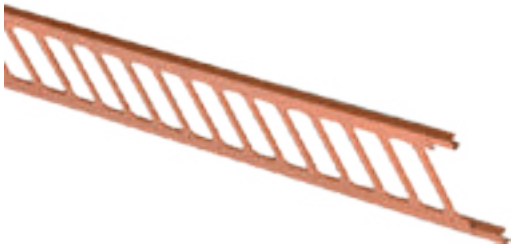

Gitter 300 x 20 x 2 cm
Inklusive Steckverbinder
RAL Beschichtung erst ab 20 Stück
Mindestbestellmenge aus versandtech. Gründen: 5 Stück kleinere Mengen werden in Längen à 150 cm umgerechnet und ausgeliefert.

VPE: 10 Stück	Stückpreis in EUR ohne MwSt.	
Best.-Nr. 170 00	Alu-Natur	53,49
Best.-Nr. 170 ...	Standardfarbe	60,50
Best.-Nr. 170 ...	Sonderfarbe	65,17
Best.-Nr. 170 99	RAL-Farbe	74,98

Schneefangsystem Pipe und DoublePipe

- extrem witterungsbeständig
- Rohrlänge 2.000 mm
- mit Edelstahleishalter komplettierbar
- für alle gängigen Dacheindeckungen
- hochwertige Materialien (Aluminium und Edelstahl)

Eine ausführliche Einbauanleitung wird der Lieferung beigefügt.

Weitere Infos unter:
https://heuel.de/downloads/einbauanleitungen

ALU-NATUR

00 Unbeschichtet

STANDARDFARBE

01 Naturrot

02 Dunkelbraun

03 Anthrazit

04 Ziegel-Kupferrot

SONDERFARBE

05 Schwarz

11 Kupfer

12 Kastanienbraun

RAL-FARBE

99 + RAL Farbton

40er Alu-Rohr

Alu-Rohr 40 x 1,5 mm
Länge 2000 mm

VPE: 10 Stück	Stückpreis in EUR ohne MwSt.	
Best.-Nr. 560 00	Alu-Natur	18,11
Best.-Nr. 560 ...	Standardfarbe	23,01
Best.-Nr. 560 ...	Sonderfarbe	26,63
Best.-Nr. 560 99	RAL-Farbe	31,42

Edelstahl-Eishalter für 40er Alu-Rohr

Lange Ausführung, Länge 105 mm
Die Pipe- und DoublePipe-Systeme sollten aus Sicherheitsgründen mit Eishaltern ergänzt und alle 25 cm am Alu-Rohr befestigt werden. Diese stoppen herabrutschende Eisstücke mit ihren breiten Flächen.

VPE: 1 Stück	Stückpreis in EUR ohne MwSt.	
Best.-Nr. 568 00	Edelstahl	3,40

Alu-Endstopfen für 40er Alu-Rohr

Die Enden der Pipe- und DoublePipe-Systeme können mit gleichfarbigen Endstopfen aus Aluminium geschlossen werden.

VPE: 1 Stück	Stückpreis in EUR ohne MwSt.	
Best.-Nr. 540 00	Alu-Natur	3,14
Best.-Nr. 540 ...	Standardfarbe	3,74
Best.-Nr. 540 ...	Sonderfarbe	4,34
Best.-Nr. 540 99	RAL-Farbe	4,94

Rohrverbinder für 40er Alu-Rohr

Aus GFK-Kunststoff, schwarz, witterungsbeständig, stoßfest. Diese Verbinder fügen die einzelnen Rohre zu einem beliebig langen Schneefangsystem zusammen.

VPE: 1 Stück	Stückpreis in EUR ohne MwSt.	
Best.-Nr. 590 00	GFK-Verbinder	1,26

Schneefanghalterungen zum Einhängen

- System zum Einhängen
- schneller Einbau, da die Montagebohle entfällt
- für 410 – 470 mm Ziegellänge
- robuste Ausführung
- hochwertige Materialien (Aluminium und Edelstahl)

Eine ausführliche Einbauanleitung wird der Lieferung beigefügt.

Weitere Infos unter:
https://heuel.de/downloads/einbauanleitungen

ALU-NATUR
00 Unbeschichtet

STANDARDFARBE
01 Naturrot
02 Dunkelbraun
03 Anthrazit
04 Ziegel-Kupferrot

SONDERFARBE
05 Schwarz
11 Kupfer
12 Kastanienbraun

RAL-FARBE
99 + RAL Farbton

SnapHolder für TopBoard und StandardBoard, zum Einhängen

VPE: 20 Stück	Stückpreis in EUR ohne MwSt.	
Best.-Nr. 185 00	Alu-Natur	22,05
Best.-Nr. 185 ...	Standardfarbe	24,54
Best.-Nr. 185 ...	Sonderfarbe	25,72
Best.-Nr. 185 99	RAL-Farbe	30,71

SnapHolder für DoublePipe, für 40er Alu-Rohr, zum Einhängen

VPE: 20 Stück	Stückpreis in EUR ohne MwSt.	
Best.-Nr. 275 00	Alu-Natur	22,05
Best.-Nr. 275 ...	Standardfarbe	24,54
Best.-Nr. 275 ...	Sonderfarbe	25,72
Best.-Nr. 275 99	RAL-Farbe	30,71

Schneefanghalterungen zum Anschrauben

- System zum Anschrauben (zusätzliche Montage-bohle 15 x 3 cm erforderlich)
- große Farbauswahl
- robuste Ausführung
- mit Edelstahl-Eishalter ergänzbar
- hochwertige Materialien (Aluminium und Edelstahl)

Eine ausführliche Einbauanleitung wird der Lieferung beigefügt.

Weitere Infos unter:
https://heuel.de/downloads/einbauanleitungen

ALU-NATUR
00 Unbeschichtet

STANDARDFARBE
01 Naturrot
02 Dunkelbraun
03 Anthrazit
04 Ziegel-Kupferrot

SONDERFARBE
05 Schwarz
11 Kupfer
12 Kastanienbraun

RAL-FARBE
99 + RAL Farbton

Halterung für TopBoard und StandardBoard

Zum Anschrauben
Höhe der Halterung ca. 27 cm

VPE: 20 Stück	Stückpreis in EUR ohne MwSt.	
Best.-Nr. 180 00	Alu-Natur	20,87
Best.-Nr. 180 ...	Standardfarbe	23,36
Best.-Nr. 180 ...	Sonderfarbe	24,54
Best.-Nr. 180 99	RAL-Farbe	29,41

Halterung für DoublePipe, für 40er Alu-Rohr

Zum Anschrauben
Höhe der Halterung ca. 18 cm

VPE: 20 Stück	Stückpreis in EUR ohne MwSt.	
Best.-Nr. 270 00	Alu-Natur	20,87
Best.-Nr. 270 ...	Standardfarbe	23,36
Best.-Nr. 270 ...	Sonderfarbe	24,54
Best.-Nr. 270 99	RAL-Farbe	29,41

Schneefanghalterungen zum Anschrauben

- System zum Anschrauben (zusätzliche Montagebohle 15 x 3 cm erforderlich)
- große Farbeauswahl
- robuste Ausführung
- hochwertige Materialien (Aluminium und Edelstahl)

Eine ausführliche Einbauanleitung wird der Lieferung beigefügt.

Weitere Infos unter:
https://heuel.de/downloads/einbauanleitungen

ALU-NATUR
00 Unbeschichtet

STANDARDFARBE
01 Naturrot
02 Dunkelbraun
03 Anthrazit
04 Ziegel-Kupferrot

SONDERFARBE
05 Schwarz
11 Kupfer
12 Kastanienbraun

RAL-FARBE
99 + RAL Farbton

Halterung für Schneefangrundholz

Zum Anschrauben
Maximaler Rundholzdurchmesser 14 cm

VPE: 20 Stück	Stückpreis in EUR ohne MwSt.	
Best.-Nr. 190 00	Alu-Natur	20,87
Best.-Nr. 190 ...	Standardfarbe	23,36
Best.-Nr. 190 ...	Sonderfarbe	24,54
Best.-Nr. 190 99	RAL-Farbe	29,41

Halterung für QuattroPipe, für 40er Alu-Rohr

Zum Anschrauben
Höhe der Halterung 33 cm

VPE: 20 Stück	Stückpreis in EUR ohne MwSt.	
Best.-Nr. 278 00	Alu-Natur	28,97
Best.-Nr. 278 ...	Standardfarbe	33,87
Best.-Nr. 278 ...	Sonderfarbe	36,33
Best.-Nr. 278 99	RAL-Farbe	42,28

Lüftersysteme und Zubehör passend für Tegalit Pfanne

- hergestellt aus hochwertigem und witterungsbeständigem Aluminiumguss
- durch spezielle Funktionssets zu einer Baugruppe zusammenfügbar
- verschiedene Ausführungen/Varianten
- auf Alu-Grundplatte vormontiert, passend für o.g. Dachstein
- einfache und schnelle Montage
- strömungsoptimierte Bauteile
- Lüfter mit hohem Volumenstrom
- Wrasenlüfter mit integriertem Kondensatabscheider

FARBE

01 Klassisch-Rot	
02 Dunkelbraun	
10 Granit	
04 Ziegelrot	
05 Tiefschwarz	
67 Tiefrot	

Sanitärlüfter mit Regenhaube gemäß DIN 1986-100 und DIN EN 12056-4 inkl. Luftdichtungsmanschette

	geschlossen	offen
Lüfterquerschnitt	122 cm²	79 cm²
Nennweite [DN]	125 mm	100 mm

VPE: 1 Stück		Stückpreis in EUR ohne MwSt.
Komplett, ohne Flexschlauch		
Best.-Nr. LÜ-70 ...	Farbe	108,99
Komplett, mit Flexschlauch		
Best.-Nr. LÜ-F-70 ...	Farbe	117,24

Wrasenlüfter DN 150 Anschlussdurchmesser 159 mm (entspricht KG-Rohr DN 160 gemäß DIN EN 13476-2)

Lüfterquerschnitt	178 cm²
Nennweite [DN]	150 mm

VPE: 1 Stück		Stückpreis in EUR ohne MwSt.
Best.-Nr. WR-LÜ-70 ...	Farbe	133,95

Durchführung für Solaranschlüsse

60 mm Ø

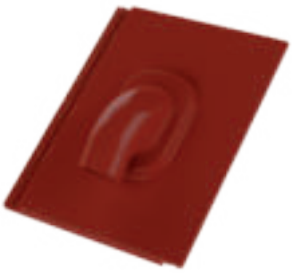

VPE: 1 Stück		Stückpreis in EUR ohne MwSt.
Best.-Nr. SO-70 ...	Farbe	91,20

Durchführung für Antennenanschlüsse

45 mm Ø (bis maximal 42°)

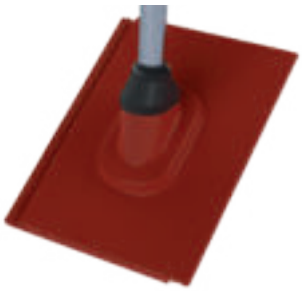

VPE: 1 Stück		Stückpreis in EUR ohne MwSt.
Best.-Nr. AN-70 ...	Farbe	92,35

Lüftersysteme und Zubehör passend für Doppel S Pfanne

- hergestellt aus hochwertigem und witterungsbeständigem Aluminiumguss
- durch spezielle Funktionssets zu einer Baugruppe zusammenfügbar
- verschiedene Ausführungen/Varianten
- auf Alu-Grundplatte vormontiert, passend für o.g. Dachstein
- einfache und schnelle Montage
- strömungsoptimierte Bauteile
- Lüfter mit hohem Volumenstrom
- Wrasenlüfter mit integriertem Kondensatabscheider

FARBE

01 Klassisch-Rot	
02 Dunkelbraun	
10 Granit	
04 Ziegelrot	
05 Tiefschwarz	
67 Tiefrot	

Sanitärlüfter mit Regenhaube gemäß DIN 1986-100 und DIN EN 12056-4

inkl. Luftdichtungsmanschette

	geschlossen	offen
Lüfterquerschnitt	122 cm²	79 cm²
Nennweite [DN]	125 mm	100 mm

VPE: 1 Stück		Stückpreis in EUR ohne MwSt.
Komplett, ohne Flexschlauch		
Best.-Nr. LÜ-40 ...	Farbe	108,99
Komplett, mit Flexschlauch		
Best.-Nr. LÜ-F-40 ...	Farbe	117,24

Wrasenlüfter DN 150 Anschlussdurchmesser 159 mm (entspricht KG-Rohr DN 160 gemäß DIN EN 13476-2)

Lüfterquerschnitt	178 cm²
Nennweite [DN]	150 mm

VPE: 1 Stück		Stückpreis in EUR ohne MwSt.
Best.-Nr. WR-LÜ-40 ...	Farbe	133,95

Durchführung für Solaranschlüsse

60 mm Ø

VPE: 1 Stück		Stückpreis in EUR ohne MwSt.
Best.-Nr. SO-40 ...	Farbe	91,20

Durchführung für Antennenanschlüsse

45 mm Ø (bis maximal 42°)

VPE: 1 Stück		Stückpreis in EUR ohne MwSt.
Best.-Nr. AN-40 ...	Farbe	92,35

Lüftersysteme und Zubehör passend für Taunus Pfanne

- hergestellt aus hochwertigem und witterungbeständigem Aluminiumguss
- durch spezielle Funktionssets zu einer Baugruppe zusammenfügbar
- verschiedene Ausführungen/Varianten
- auf Alu-Grundplatte vormontiert, passend für o.g. Dachstein
- einfache und schnelle Montage
- strömungsoptimierte Bauteile
- Lüfter mit hohem Volumenstrom
- Wrasenlüfter mit integriertem Kondensatabscheider

FARBE

01 Klassisch-Rot	
02 Dunkelbraun	
10 Granit	
04 Ziegelrot	
05 Tiefschwarz	
67 Tiefrot	

Sanitärlüfter mit Regenhaube gemäß DIN 1986-100 und DIN EN 12056-4 inkl. Luftdichtungsmanschette

	geschlossen	offen
Lüfterquerschnitt	122 cm²	79 cm²
Nennweite [DN]	125 mm	100 mm

VPE: 1 Stück		Stückpreis in EUR ohne MwSt.
Komplett, ohne Flexschlauch		
Best.-Nr. LÜ-80 ...	Farbe	108,99
Komplett, mit Flexschlauch		
Best.-Nr. LÜ-F-80 ...	Farbe	117,24

Wrasenlüfter DN 150 Anschlussdurchmesser 159 mm (entspricht KG-Rohr DN 160 gemäß DIN EN 13476-2)

Lüfterquerschnitt	178 cm²
Nennweite [DN]	150 mm

VPE: 1 Stück		Stückpreis in EUR ohne MwSt.
Best.-Nr. WR-LÜ-80 ...	Farbe	133,95

Durchführung für Solaranschlüsse

60 mm Ø

VPE: 1 Stück		Stückpreis in EUR ohne MwSt.
Best.-Nr. SO-80 ...	Farbe	91,20

Durchführung für Antennenanschlüsse

45 mm Ø (bis maximal 42°)

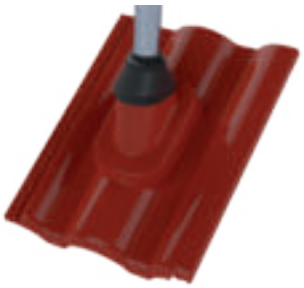

VPE: 1 Stück		Stückpreis in EUR ohne MwSt.
Best.-Nr. AN-80 ...	Farbe	92,35

Lüftersysteme und Zubehör passend für Harzer Pfanne

- hergestellt aus hochwertigem und witterungbeständigem Aluminiumguss
- durch spezielle Funktionssets zu einer Baugruppe zusammenfügbar
- verschiedene Ausführungen/Varianten
- auf Alu-Grundplatte vormontiert, passend für o.g. Dachstein
- einfache und schnelle Montage
- strömungsoptimierte Bauteile
- Lüfter mit hohem Volumenstrom
- Wrasenlüfter mit integriertem Kondensatabscheider

FARBE

- 01 Klassisch-Rot
- 02 Dunkelbraun
- 10 Granit
- 04 Ziegelrot
- 05 Tiefschwarz
- 67 Tiefrot

Sanitärlüfter mit Regenhaube gemäß DIN 1986-100 und DIN EN 12056-4

inkl. Luftdichtungsmanschette

	geschlossen	offen
Lüfterquerschnitt	122 cm²	79 cm²
Nennweite [DN]	125 mm	100 mm

VPE: 1 Stück		Stückpreis in EUR ohne MwSt.
Komplett, ohne Flexschlauch		
Best.-Nr. LÜ-50 ...	Farbe	108,99
Komplett, mit Flexschlauch		
Best.-Nr. LÜ-F-50 ...	Farbe	117,24

Wrasenlüfter DN 150 Anschlussdurchmesser 159 mm (entspricht KG-Rohr DN 160 gemäß DIN EN 13476-2)

Lüfterquerschnitt	178 cm²
Nennweite [DN]	150 mm

VPE: 1 Stück		Stückpreis in EUR ohne MwSt.
Best.-Nr. WR-LÜ-50 ...	Farbe	133,95

Durchführung für Solaranschlüsse

60 mm Ø

VPE: 1 Stück		Stückpreis in EUR ohne MwSt.
Best.-Nr. SO-50 ...	Farbe	91,20

Durchführung für Antennenanschlüsse

45 mm Ø (bis maximal 42°)

VPE: 1 Stück		Stückpreis in EUR ohne MwSt.
Best.-Nr. AN-50 ...	Farbe	92,35

Lüftersysteme und Zubehör passend für Harzer Pfanne Big

- hergestellt aus hochwertigem und witterungbeständigem Aluminiumguss
- durch spezielle Funktionssets zu einer Baugruppe zusammenfügbar
- verschiedene Ausführungen/Varianten
- auf Alu-Grundplatte vormontiert, passend für o.g. Dachstein
- einfache und schnelle Montage
- strömungsoptimierte Bauteile
- Lüfter mit hohem Volumenstrom
- Wrasenlüfter mit integriertem Kondensatabscheider

FARBE

01 Klassisch-Rot	
02 Dunkelbraun	
10 Granit	
04 Ziegelrot	
05 Tiefschwarz	
67 Tiefrot	

Sanitärlüfter mit Regenhaube gemäß DIN 1986-100 und DIN EN 12056-4 inkl. Luftdichtungsmanschette

	geschlossen	offen
Lüfterquerschnitt	122 cm²	79 cm²
Nennweite [DN]	125 mm	100 mm

VPE: 1 Stück		Stückpreis in EUR ohne MwSt.
Komplett, ohne Flexschlauch		
Best.-Nr. LÜ-60 ...	Farbe	108,99
Komplett, mit Flexschlauch		
Best.-Nr. LÜ-F-60 ...	Farbe	117,24

Wrasenlüfter DN 150 Anschlussdurchmesser 159 mm (entspricht KG-Rohr DN 160 gemäß DIN EN 13476-2)

Lüfterquerschnitt	178 cm²
Nennweite [DN]	150 mm

VPE: 1 Stück		Stückpreis in EUR ohne MwSt.
Best.-Nr. WR-LÜ-60 ...	Farbe	133,95

Durchführung für Solaranschlüsse

60 mm Ø

VPE: 1 Stück		Stückpreis in EUR ohne MwSt.
Best.-Nr. SO-60 ...	Farbe	91,20

Durchführung für Antennenanschlüsse

45 mm Ø (bis maximal 42°)

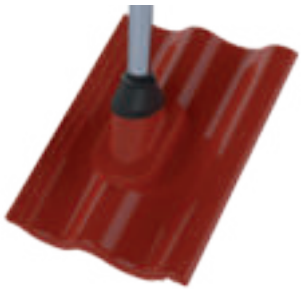

VPE: 1 Stück		Stückpreis in EUR ohne MwSt.
Best.-Nr. AN-60 ...	Farbe	92,35

Lüftersysteme und Zubehör passend für Frankfurter Pfanne

- hergestellt aus hochwertigem und witterungbeständigem Aluminiumguss
- durch spezielle Funktionssets zu einer Baugruppe zusammenfügbar
- verschiedene Ausführungen/Varianten
- auf Alu-Grundplatte vormontiert, passend für o.g. Dachstein
- einfache und schnelle Montage
- strömungsoptimierte Bauteile
- Lüfter mit hohem Volumenstrom
- Wrasenlüfter mit integriertem Kondensatabscheider

FARBE

01 Klassisch-Rot	
02 Dunkelbraun	
10 Granit	
04 Ziegelrot	
05 Tiefschwarz	
67 Tiefrot	

Sanitärlüfter mit Regenhaube gemäß DIN 1986-100 und DIN EN 12056-4

inkl. Luftdichtungsmanschette

	geschlossen	offen
Lüfterquerschnitt	122 cm²	79 cm²
Nennweite [DN]	125 mm	100 mm

VPE: 1 Stück		Stückpreis in EUR ohne MwSt.
Komplett, ohne Flexschlauch		
Best.-Nr. LÜ-30 ...	Farbe	108,99
Komplett, mit Flexschlauch		
Best.-Nr. LÜ-F-30 ...	Farbe	117,24

Wrasenlüfter DN 150 Anschlussdurchmesser 159 mm (entspricht KG-Rohr DN 160 gemäß DIN EN 13476-2)

Lüfterquerschnitt	178 cm²
Nennweite [DN]	150 mm

VPE: 1 Stück		Stückpreis in EUR ohne MwSt.
Best.-Nr. WR-LÜ-30 ...	Farbe	133,95

Durchführung für Solaranschlüsse

60 mm Ø

VPE: 1 Stück		Stückpreis in EUR ohne MwSt.
Best.-Nr. SO-30 ...	Farbe	91,20

Durchführung für Antennenanschlüsse

45 mm Ø (bis maximal 42°)

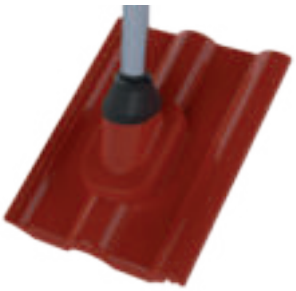

VPE: 1 Stück		Stückpreis in EUR ohne MwSt.
Best.-Nr. AN-30 ...	Farbe	92,35

Solarmodulhalter inkl. Grundpfanne

passend für Frankfurter Pfanne, Doppel S, Harzer Pfanne, Harzer Pfanne Big, Tegalit, Tegalit Aerlox, Taunus

- hergestellt aus hochwertigem und witterungsbeständigen Aluminiumguss
- verschiedene Ausführungen
- Komplettset
  (inkl. Pfanne, Edelstahl-Solarmodulhalter und Befestigungsteilen)
- hohe Kraftaufnahme und Sicherheit

FARBE

- 01 Klassisch-Rot
- 02 Dunkelbraun
- 10 Granit
- 04 Ziegelrot
- 05 Tiefschwarz
- 67 Tiefrot

Frankfurter Pfanne

VPE: 1 Stück	Stückpreis in EUR ohne MwSt.
Best.-Nr. SOLPAN-30 ... Farbe	51,94

Doppel S Pfanne

VPE: 1 Stück	Stückpreis in EUR ohne MwSt.
Best.-Nr. SOLPAN-40 ... Farbe	51,94

Harzer Pfanne

VPE: 1 Stück	Stückpreis in EUR ohne MwSt.
Best.-Nr. SOLPAN-50 ... Farbe	51,94

Harzer Pfanne Big

VPE: 1 Stück		Stückpreis in EUR ohne MwSt.
Best.-Nr. SOLPAN-60 ...	Farbe	51,94

Tegalit Pfanne

VPE: 1 Stück		Stückpreis in EUR ohne MwSt.
Best.-Nr. SOLPAN-70 ...	Farbe	51,94

Tegalit Aerlox Pfanne

VPE: 1 Stück		Stückpreis in EUR ohne MwSt.
Best.-Nr. SOLPAN-71 ...	Farbe	51,94

Taunus Pfanne

VPE: 1 Stück		Stückpreis in EUR ohne MwSt.
Best.-Nr. SOLPAN-80 ...	Farbe	51,94

Treppensystem für Rettungs- und Wartungstreppen
mit Heuel-Langrosten (80 x 25 cm)

Beispiel Treppenanlage MultiStep

Hier ein Beispiel für das Baukastensystem aus dem Hause Heuel. Diese Treppenanlage besteht aus:

- 3 x Langroste MultiStep
- 6 x Sicherheitsgeländer (bestehend aus Knieleiste und Handlauf)
- 2 x Schienen-Trägerprofil; Länge: 100 cm

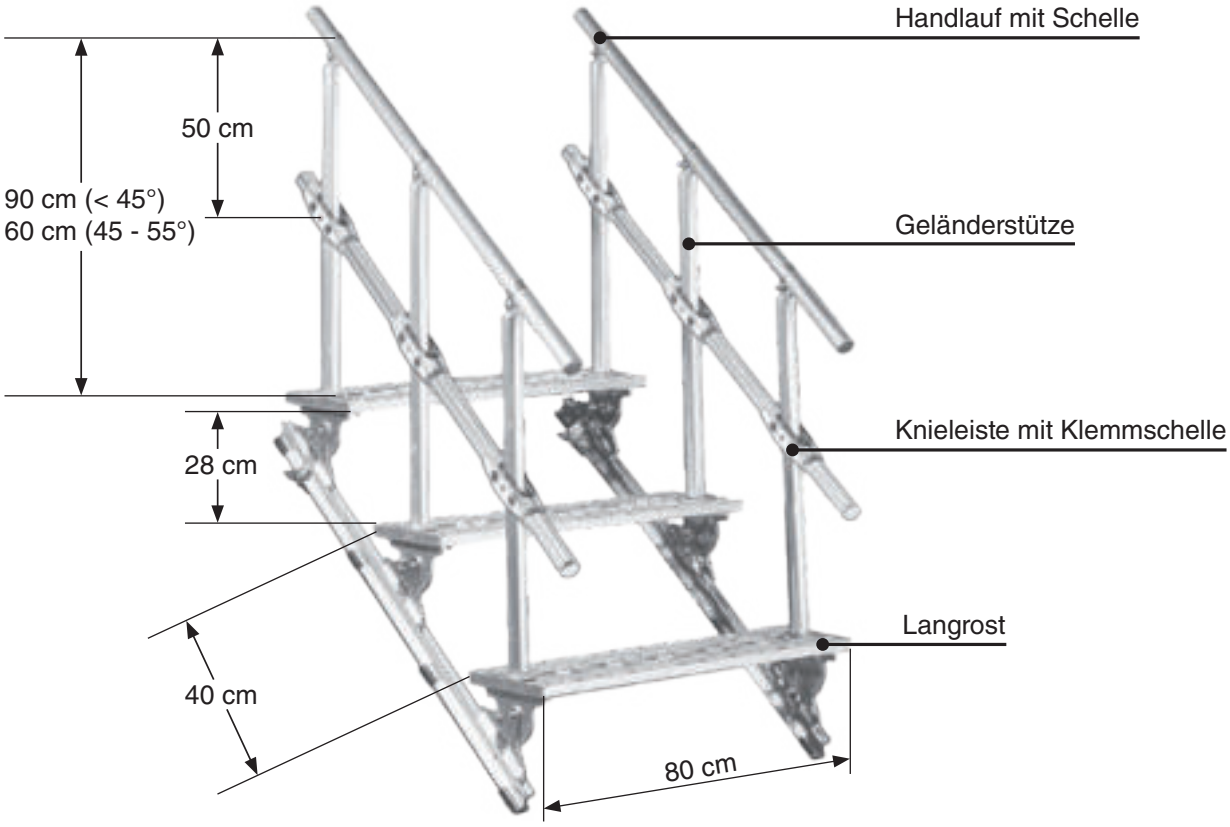

Langroste für Sicherheitsgeländer

Zur sicheren und einfachen Montage sind Heuel-Langroste (80 x 25 cm) und Heuel-Sicherheitsgeländer konstruktiv aufeinander abgestimmt. Eine Montage der Geländer ist also nur auf Heuel-Langrosten möglich! Langroste, die mit den Sicherheitsgeländern montiert werden können, finden Sie auf folgenden Seiten:

Dachtrittsystem	Seite
TopStep	16
SnapStep	19
MultiStep	21

Sicherheitsgeländer für Rettungs- und Wartungstreppen
für Langroste (80 x 25 cm)

- Geländerstütze gem. DIN in 60 o. 90 cm Höhe
- mit Handlauf, wahlweise mit Knieleiste
- Verbindungselemente aus Edelstahl
- Made in Germany

Eine ausführliche Einbauanleitung wird der Lieferung beigefügt.

Weitere Infos unter:
https://heuel.de/downloads/einbauanleitungen

ALU-NATUR

00 Unbeschichtet

STANDARDFARBE

01 Naturrot

02 Dunkelbraun

03 Anthrazit

Sicherheitsgeländer für Rettungstreppen 2. Rettungsweg

Geländerhöhe 90 cm
Mit Handlauf und Knieleiste
(für Dachneigungen von **0 - 45°**)

Alu-Rohr 40 mm Ø

VPE: 1 Stück	Stückpreis in EUR ohne MwSt.	
Best.-Nr. 600 00	Alu-Natur	59,68
Best.-Nr. 600 ...	Standardfarbe	69,49

Geländerhöhe 60 cm
Ohne Knieleiste (für Dachneigungen von **45°- 55°**)

Alu-Rohr 40 mm Ø

VPE: 1 Stück	Stückpreis in EUR ohne MwSt.	
Best.-Nr. 640 00	Alu-Natur	43,56
Best.-Nr. 640 ...	Standardfarbe	51,04

Sicherheitsgeländer für Treppen Wartungsweg

Geländerhöhe 90 cm
Ohne Knieleiste (für Dachneigungen von **0 - 45°**)

Alu-Rohr 40 mm Ø

VPE: 1 Stück	Stückpreis in EUR ohne MwSt.	
Best.-Nr. 650 00	Alu-Natur	47,30
Best.-Nr. 650 ...	Standardfarbe	55,95

Geländerhöhe 60 cm
Ohne Knieleiste (für Dachneigungen von **45°- 55°**)

Alu-Rohr 40 mm Ø

VPE: 1 Stück	Stückpreis in EUR ohne MwSt.	
Best.-Nr. 640 00	Alu-Natur	43,56
Best.-Nr. 640 ...	Standardfarbe	51,04

Laufstege für Rettungs- und Wartungswege (gemäß DIN 14094-2)

- Laufstegbreite 50 cm (andere Breiten auf Anfrage)
- stand- und rutschsicher profiliert
- inklusive Unterbau (auf jeweilige Dachneigung einstellbar)
- wahlweise frontseitiges Sicherheitsgeländer
- wahlweise Endgeländer (rechts/links) und/oder Sicherheitstür

Eine ausführliche Einbauanleitung wird der Lieferung beigefügt.

Weitere Infos unter:
https://heuel.de/downloads/einbauanleitungen

ALU-NATUR

00 Unbeschichtet

STANDARDFARBE

01 Naturrot

02 Dunkelbraun

03 Anthrazit

Laufsteg (DIN 14094-2)

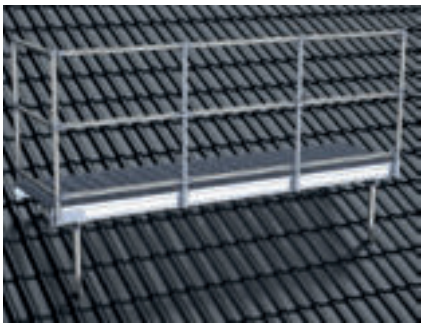

Laufsteglänge 100 - 300 cm
Laufstegbreite 50 cm
Sicherheitsgeländer 110 cm
Knieleistenhöhe 50 cm
Integrierte Fußleiste

Laufsteglängen über 300 cm sind auf Anfrage erhältlich.

Endgeländer für Laufstege

Geländerhöhe 110 cm

VPE: 1 Stück		Stückpreis in EUR ohne MwSt.
Rechtes Endstück		
Best.-Nr. 4500 00	Alu-Natur	107,32
Best.-Nr. 4500 ...	Standardfarbe	119,57
Linkes Endstück		
Best.-Nr. 4600 00	Alu-Natur	107,32
Best.-Nr. 4600 ...	Standardfarbe	119,57

Position der Geländer von Traufe aus gesehen angeben!

Sicherheitstür selbstschließend für Laufstege

Selbstschließende Sicherheitstür, öffnet beim Anlegen der Rettungsleiter selbstständig nach innen

VPE: 1 Stück		Stückpreis in EUR ohne MwSt.
Best.-Nr. 8800 00	Alu-Natur	152,59
Best.-Nr. 8800 ...	Standardfarbe	164,74

Türposition von Traufe aus gesehen angeben!

Tabelle Laufstege

Hier finden Sie alle Ausführungen der einzelnen Laufstege.

Vervollständigen Sie die Bestellnummer mit dem Zusatz für die gewünschte Farbe.

Die Geländerhöhe beträgt 110 cm. Wenn Sie einen Laufsteg ohne Geländer wünschen, lassen Sie diesen Eintrag einfach weg.

VPE: 1 Stück

Stückpreis in EUR ohne MwSt.

Länge (cm)	Artikel (Nr.)	Farbe (Nr.)	Mit Geländer (110 cm)	Ohne Geländer
100	4100	00 (..)	793,57 866,68	672,13 745,23
125	4125	00 (..)	854,89 946,86	695,70 787,68
150	4150	00 (..)	915,02 1.025,87	720,46 830,13
175	4175	00 (..)	977,52 1.104,87	769,99 897,34
200	4200	00 (..)	1.037,65 1.183,87	818,34 964,55
225	4225	00 (..)	1.098,97 1.264,06	866,68 1.031,76
250	4250	00 (..)	1.160,28 1.343,06	928,00 1.110,76
275	4275	00 (..)	1.233,39 1.435,03	1.001,11 1.202,74
300	4300	00 (..)	1.306,50 1.525,82	1.074,21 1.294,71

WICHTIG!
Bei Anfragen und Bestellungen ist immer die Dacheindeckung und Dachneigung anzugeben!

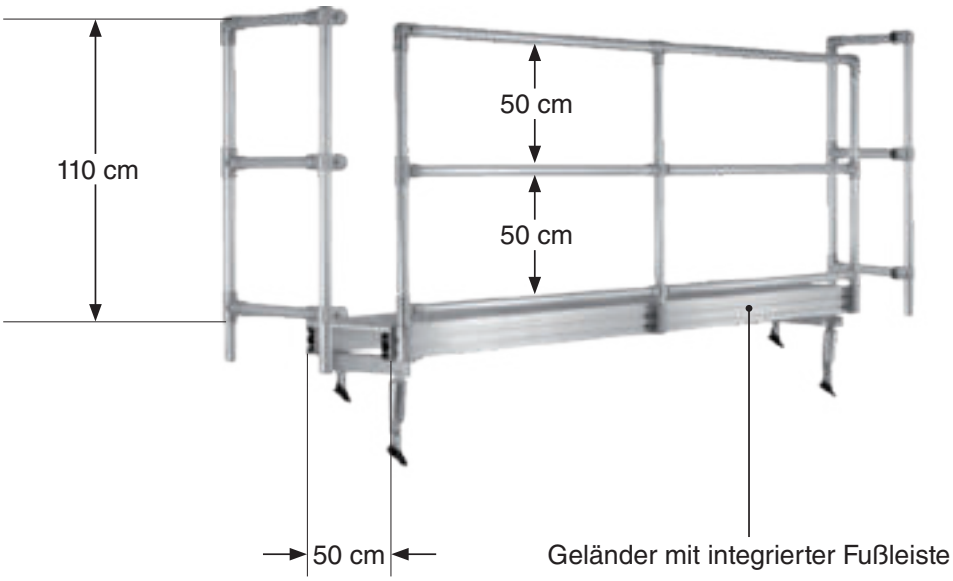

Rettungspodeste für den 2. Rettungsweg (gemäß DIN 14094-2)

- Podestbreite 80 cm
- stand- und rutschsicher profiliert
- inklusive Unterbau (auf jeweilige Dachneigung einstellbar)
- inklusive dreiseitigem Sicherheitsgeländer
- extrem witterungsbeständig

Eine ausführliche Einbauanleitung wird der Lieferung beigefügt.

Weitere Infos unter:
https://heuel.de/downloads/einbauanleitungen

ALU-NATUR

00 Unbeschichtet

STANDARDFARBE

01 Naturrot

02 Dunkelbraun

03 Anthrazit

Rettungspodest (gemäß DIN 14094-2)

Rettungspodestlänge 150 - 300 cm
Rettungspodestbreite 80 cm
Sicherheitsgeländer 110 cm
Knieleistenhöhe 50 cm
Integrierte Fußleiste

Rettungspodeste mit einer Länge über 300 cm sind auf Anfrage erhältlich.

Sicherheitstür selbstschließend für Rettungspodeste

Selbstschließende Sicherheitstür, öffnet beim Anlegen der Rettungsleiter selbstständig nach innen

VPE: 1 Stück	Stückpreis in EUR ohne MwSt.	
Best.-Nr. 8800 00	Alu-Natur	152,59
Best.-Nr. 8800 ...	Standardfarbe	164,74

Türposition von Traufe aus gesehen angeben!

Tabelle Rettungspodeste

Hier finden Sie alle Ausführungen der einzelnen Rettungspodeste.

Vervollständigen Sie die Bestellnummer mit dem Zusatz für die gewünschte Farbe.

Alle Rettungspodeste werden standardmäßig mit einem 3-seitigen (1x frontseitig, 2x stirnseitig) Sicherheitsgeländer geliefert. Die Geländerhöhe beträgt 110 cm.

VPE: 1 Stück — Stückpreis in EUR ohne MwSt.

Länge (cm)	Artikel (Nr.)	Farbe (Nr.)	Mit Geländer (110 cm)
150	8150	00 (..)	1.306,50 1.416,16
175	8175	00 (..)	1.440,93 1.568,27
200	8200	00 (..)	1.550,58 1.696,80
225	8225	00 (..)	1.648,45 1.812,36
250	8250	00 (..)	1.733,36 1.916,12
275	8275	00 (..)	1.819,43 2.050,54
300	8300	00 (..)	1.904,33 2.160,20

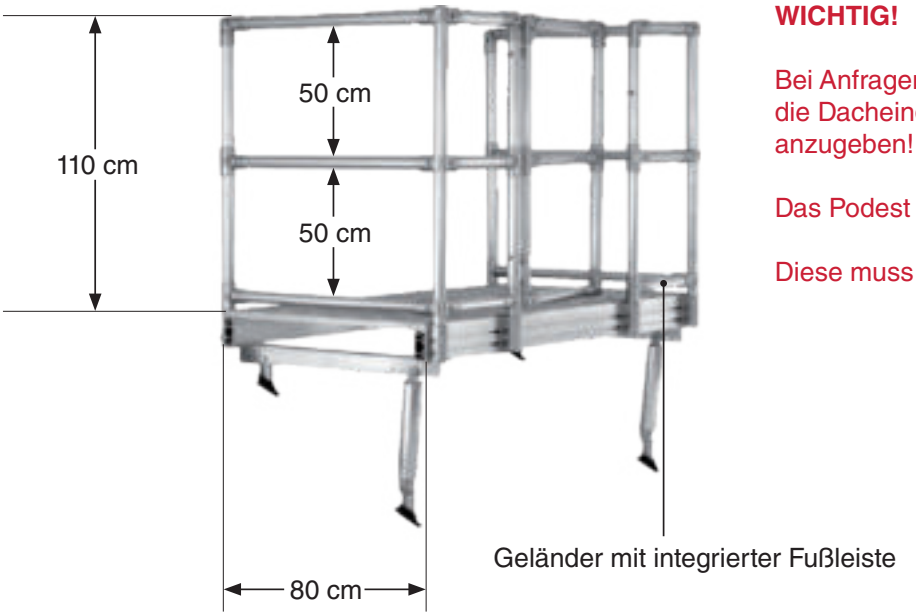

WICHTIG!

Bei Anfragen und Bestellungen ist immer die Dacheindeckung und Dachneigung anzugeben!

Das Podest wird ohne Tür geliefert.

Diese muss separat bestellt werden!

Wartungsweg Typ C | erster schienengeführter Laufsteg mit integrierter Anschlageinrichtung (gemäß DIN EN 516 K2)

- hochwertiger Aluminiumguss
- extrem witterungsbeständig
- Breite: 50 cm, 60 cm oder 80 cm
- stand- und rutschsicher profiliert
- leichtgängiger Laufschuh zum Einhängen von Sicherheitsgeschirr
- für alle gängigen Dacheindeckungen

Eine ausführliche Einbauanleitung wird der Lieferung beigefügt.

Weitere Infos unter:
https://heuel.de/downloads/einbauanleitungen

ALU-NATUR

00 Unbeschichtet

Wartungsweg Typ C (geprüft gemäß DIN EN 516 Klasse 1 (K1), Klasse 2 (K2) und DIN 4426)

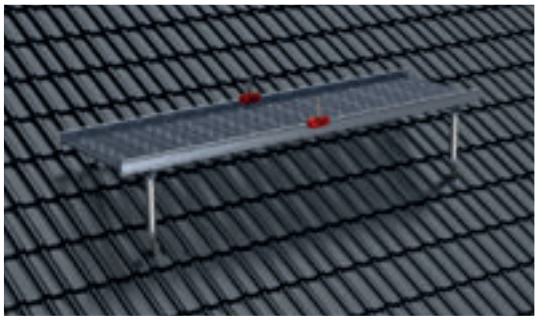

Einzellängen bis zu 610 cm
Wartungswegbreite: 50 cm, 60 cm oder 80 cm
Fußleiste und Laufschuh für Sicherheitsgeschirr.
Sicherheitsgeschirr auf Anfrage erhältlich.

VPE: 1 Stück — Preise auf Anfrage

Best.-Nr. W500000-K1
Wartungsweg Typ C ohne Laufschuh
gemäß DIN 516 (K1) und DIN 4426
stand- und rutschsicher profiliert (R11)

Best.-Nr. W500000-K2
Wartungsweg Typ C mit Laufschuh als
bewegliche Anschlageinrichtung für PSA
gemäß DIN 516 (K2) und DIN 4426

Best.-Nr. W500000-LS
Laufschuh (feuerrot RAL 3000) leichtgängig und robust mit
Edelstahl-Aufnahme für PSA

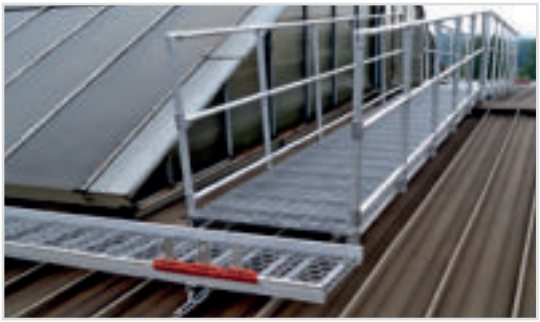

Übersicht Unterbauten

Unterbau

Bei Ton- und Betonpfannendächern erfolgt der Aufbau im Wasserlauf.

Dieser Unterbau wird für Laufstege, Podeste und Wartungsweg Typ C genutzt.

Spezieller Unterbau

Bei zu geringem Platz vor dem Fluchtfenster wird ein spezieller Unterbau aus Alu-Winkelprofilen verwendet.

Die Verwendung ist nur bei 50 cm breiten Laufstegen möglich!

Bei Anfragen und Bestellungen ist immer die Dacheindeckung und Dachneigung anzugeben!

Biberschwanzziegeldächer

Hevel
ALUMINIUMGIESSEREI

Dachtrittsystem BipStep

- Montage auf mitgelieferter Alu-Bibergrundplatte 18 x 38 cm (oder 15,5 x 38 cm); Zusatzlatte erforderlich
- für verschiedene Dachneigungen geeignet
- hochwertiger Aluminiumguss, daher extrem witterungsbeständig
- Befestigungsteile aus Edelstahl
- Trittflächen sind stand- und rutschsicher profiliert

Eine ausführliche Einbauanleitung wird der Lieferung beigefügt.

Weitere Infos unter:
https://heuel.de/downloads/einbauanleitungen

ALU-NATUR

00 Unbeschichtet

STANDARDFARBE

01 Naturrot

02 Dunkelbraun

03 Anthrazit

04 Ziegel-Kupferrot

SONDERFARBE

05 Schwarz

11 Kupfer

12 Kastanienbraun

RAL-FARBE

99 + RAL Farbton

BibStep Steigtritt

Standfläche 18 x 16 cm
Inklusive Halterung (zum Anschrauben) auf Alu-Bibergrundplatte 18 x 38 cm
Bis max. 60° anpassbar
Grundplatte 15,5 x 38 cm auf Anfrage

VPE: 10 Stück	Stückpreis in EUR ohne MwSt.	
Best.-Nr. 310 00	Alu-Natur	43,96
Best.-Nr. 310 ...	Standardfarbe	52,09
Best.-Nr. 310 ...	Sonderfarbe	55,94
Best.-Nr. 310 99	RAL-Farbe	74,94

BibStep Kurzrost

Standfläche 50 x 25 cm
Inklusive Halterung (zum Anschrauben) auf Alu-Bibergrundplatte 18 x 38 cm
Bis max. 60° anpassbar
Grundplatte 15,5 x 38 cm auf Anfrage

VPE: 4 Stück	Stückpreis in EUR ohne MwSt.	
Best.-Nr. 090 00	Alu-Natur	79,14
Best.-Nr. 090 ...	Standardfarbe	94,67
Best.-Nr. 090 ...	Sonderfarbe	102,24
Best.-Nr. 090 99	RAL-Farbe	138,33

BibStep Langrost

Standfläche 80 x 25 cm, inklusive Halterung (zum Anschrauben) auf Alu-Bibergrundplatte 18 x 38 cm. (Grundplatte 15,5 x 38 cm auf Anfrage.)
Bis max. 60° anpassbar
Bei diesem Langrost ist die Montage eines Sicherheitsgeländers möglich; s. Seite 55.

VPE: 4 Stück	Stückpreis in EUR ohne MwSt.	
Best.-Nr. 100 00	Alu-Natur	92,74
Best.-Nr. 100 ...	Standardfarbe	116,43
Best.-Nr. 100 ...	Sonderfarbe	125,33
Best.-Nr. 100 99	RAL-Farbe	169,96

BibStep Endlos-Laufrost

Lauffläche 150 x 25 cm
Inklusive Steckverbinder

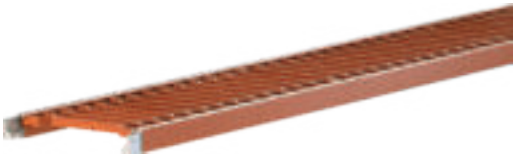

VPE: 5 Stück	Stückpreis in EUR ohne MwSt.	
Best.-Nr. 150 00	Alu-Natur	72,18
Best.-Nr. 150 ...	Standardfarbe	84,57
Best.-Nr. 150 ...	Sonderfarbe	92,01
Best.-Nr. 150 99	RAL-Farbe	117,41

BibStep Laufrosthalterung

Inklusive Alu-Bibergrundplatte 18 x 38 cm
Grundplatte 15,5 x 38 cm auf Anfrage
Es werden mind. 2 Halterungen pro Endlos-Laufrost benötigt.
Bis max. 55° anpassbar
Max. Abstand 120 cm

VPE: 10 Stück	Stückpreis in EUR ohne MwSt.	
Best.-Nr. 220 00	Alu-Natur	41,06
Best.-Nr. 220 ...	Standardfarbe	47,77
Best.-Nr. 220 ...	Sonderfarbe	50,28
Best.-Nr. 220 99	RAL-Farbe	69,21

Schneefangsystem TopBoard

- exklusives Design aus dem Hause Heuel
- Gitter aus Aluminium, extrem witterungsbeständig
- durch Edelstahlprofile enorm belastbar
- inklusive Steckverbinder, beliebig verlängerbar
- bi-colored / uni
- Gitter in Längen von 150 cm lieferbar
- für alle gängigen Dacheindeckungen

Eine ausführliche Einbauanleitung wird der Lieferung beigefügt.

Weitere Infos unter:
https://heuel.de/downloads/einbauanleitungen

ALU-NATUR

00 Unbeschichtet

STANDARDFARBE

01 Naturrot

02 Dunkelbraun

03 Anthrazit

04 Ziegel-Kupferrot

SONDERFARBE

05 Schwarz

11 Kupfer

12 Kastanienbraun

RAL-FARBE

99 + RAL Farbton

TopBoard bi-colored

Gitter 150 x 20 x 2 cm
Inklusive Steckverbinder

VPE: 5 Stück	Stückpreis in EUR ohne MwSt.	
Best.-Nr. 130 ...	Standardfarbe	66,57
Best.-Nr. 130 ...	Sonderfarbe	71,36
Best.-Nr. 130 99	RAL-Farbe	85,84

TopBoard uni

Gitter 150 x 20 x 2 cm
Inklusive Steckverbinder

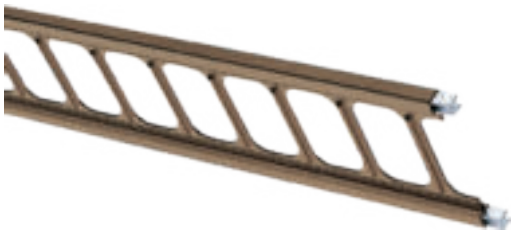

VPE: 5 Stück	Stückpreis in EUR ohne MwSt.	
Best.-Nr. 135 00	Alu-Natur	60,96
Best.-Nr. 135 ...	Standardfarbe	71,82
Best.-Nr. 135 ...	Sonderfarbe	76,72
Best.-Nr. 135 99	RAL-Farbe	92,37

Schneefangsystem StandardBoard

- traditionelles Gitter aus dem Hause Heuel
- mit hochwertigem Zink-Überzug
- inklusive Steckverbinder, beliebig verlängerbar
- große Farbauswahl
- Gitter in 150 und 300 cm lieferbar
- profilierte Ausführung
- für alle gängigen Dacheindeckungen

Eine ausführliche Einbauanleitung wird der Lieferung beigefügt.

Weitere Infos unter:
https://heuel.de/downloads/einbauanleitungen

ALU-NATUR

00 Unbeschichtet

STANDARDFARBE

01 Naturrot

02 Dunkelbraun

03 Anthrazit

04 Ziegel-Kupferrot

SONDERFARBE

05 Schwarz

11 Kupfer

12 Kastanienbraun

RAL-FARBE

99 + RAL Farbton

StandardBoard

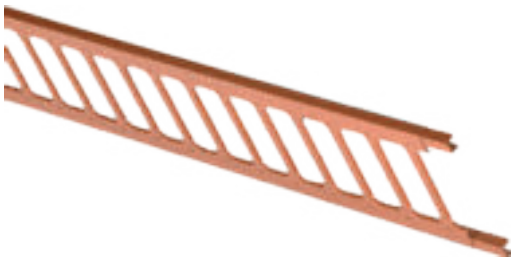

Gitter 150 x 20 x 2 cm
Inklusive Steckverbinder
RAL Beschichtung erst ab 20 Stück

VPE: 10 Stück	Stückpreis in EUR ohne MwSt.	
Best.-Nr. 120 00	Alu-Natur	26,75
Best.-Nr. 120 ...	Standardfarbe	30,25
Best.-Nr. 120 ...	Sonderfarbe	32,59
Best.-Nr. 120 99	RAL-Farbe	37,49

StandardBoard

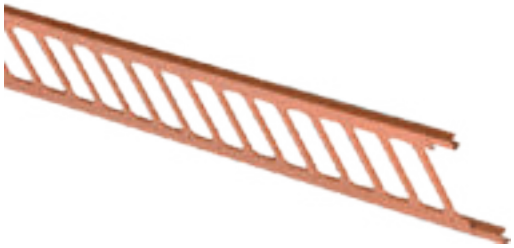

Gitter 300 x 20 x 2 cm
Inklusive Steckverbinder
RAL Beschichtung erst ab 20 Stück
Mindestbestellmenge aus versandtech. Gründen: 5 Stück, kleinere Mengen werden in Längen à 150 cm umgerechnet und ausgeliefert.

VPE: 10 Stück	Stückpreis in EUR ohne MwSt.	
Best.-Nr. 170 00	Alu-Natur	53,49
Best.-Nr. 170 ...	Standardfarbe	60,50
Best.-Nr. 170 ...	Sonderfarbe	65,17
Best.-Nr. 170 99	RAL-Farbe	74,98

Schneefangsystem Pipe und DoublePipe

- extrem witterungsbeständig
- Rohrlänge 2.000 mm
- mit Edelstahleishalter komplettierbar
- für alle gängigen Dacheindeckungen
- hochwertige Materialien (Aluminium und Edelstahl)

Eine ausführliche Einbauanleitung wird der Lieferung beigefügt.

Weitere Infos unter:
https://heuel.de/downloads/einbauanleitungen

ALU-NATUR

00 Unbeschichtet

STANDARDFARBE

01 Naturrot

02 Dunkelbraun

03 Anthrazit

04 Ziegel-Kupferrot

SONDERFARBE

05 Schwarz

11 Kupfer

12 Kastanienbraun

RAL-FARBE

99 + RAL Farbton

40er Alu-Rohr

Alu-Rohr 40 x 1,5 mm
Länge 2000 mm

VPE: 10 Stück	Stückpreis in EUR ohne MwSt.	
Best.-Nr. 560 00	Alu-Natur	18,11
Best.-Nr. 560 ...	Standardfarbe	23,01
Best.-Nr. 560 ...	Sonderfarbe	26,63
Best.-Nr. 560 99	RAL-Farbe	31,42

Edelstahl-Eishalter für 40er Alu-Rohr

Kurze Ausführung, Länge 70 mm
Die Pipe- und DoublePipe-Systeme sollten aus Sicherheitsgründen mit Eishaltern ergänzt und alle 25 cm am Alu-Rohr befestigt werden. Diese stoppen herabrutschende Eisstücke mit ihren breiten Flächen.

VPE: 1 Stück	Stückpreis in EUR ohne MwSt.	
Best.-Nr. 565 00	Edelstahl	2,70

Alu-Endstopfen für 40er Alu-Rohr

Die Enden der Pipe- und DoublePipe-Systeme können mit gleichfarbigen Endstopfen aus Aluminium geschlossen werden.

VPE: 1 Stück	Stückpreis in EUR ohne MwSt.	
Best.-Nr. 540 00	Alu-Natur	3,14
Best.-Nr. 540 ...	Standardfarbe	3,74
Best.-Nr. 540 ...	Sonderfarbe	4,34
Best.-Nr. 540 99	RAL-Farbe	4,94

Rohrverbinder für 40er Alu-Rohr

Aus GFK-Kunststoff, schwarz, witterungsbeständig, stoßfest. Diese Verbinder fügen die einzelnen Rohre zu einem beliebig langen Schneefangsystem zusammen.

VPE: 1 Stück	Stückpreis in EUR ohne MwSt.	
Best.-Nr. 590 00	GFK-Verbinder	1,26

Schneefanghalterungen zum Anschrauben

- System zum Anschrauben (zusätzliche Montagebohle 15 x 3 cm erforderlich)
- inklusive Bibergrundplatte 18 x 38 cm (15,5 x 38 cm auf Anfrage)
- große Farbauswahl
- robuste Ausführung
- hochwertige Materialien (Aluminium und Edelstahl)

Eine ausführliche Einbauanleitung wird der Lieferung beigefügt.

Weitere Infos unter:
https://heuel.de/downloads/einbauanleitungen

ALU-NATUR
00 Unbeschichtet

STANDARDFARBE
01 Naturrot
02 Dunkelbraun
03 Anthrazit
04 Ziegel-Kupferrot

SONDERFARBE
05 Schwarz
11 Kupfer
12 Kastanienbraun

RAL-FARBE
99 + RAL Farbton

Halterung für TopBoard und StandardBoard

Zum Anschrauben
Inklusive Bibergrundplatte 18 x 38 cm
(Grundplatte 15,5 x 38 cm auf Anfrage)

VPE: 10 Stück	Stückpreis in EUR ohne MwSt.	
Best.-Nr. 200 00	Alu-Natur	32,65
Best.-Nr. 200 ...	Standardfarbe	35,15
Best.-Nr. 200 ...	Sonderfarbe	38,95
Best.-Nr. 200 99	RAL-Farbe	54,08

Halterung für DoublePipe, für 40er Alu-Rohr

Zum Anschrauben
Inklusive Bibergrundplatte 18 x 38 cm
(Grundplatte 15,5 x 38 cm auf Anfrage)

VPE: 10 Stück	Stückpreis in EUR ohne MwSt.	
Best.-Nr. 250 00	Alu-Natur	32,65
Best.-Nr. 250 ...	Standardfarbe	35,15
Best.-Nr. 250 ...	Sonderfarbe	38,95
Best.-Nr. 250 99	RAL-Farbe	54,08

Halterung für Schneefangrundholz

Zum Anschrauben
Inklusive Bibergrundplatte 18 x 38 cm
(Grundplatte 15,5 x 38 cm auf Anfrage)
Maximaler Rundholzdurchmesser 14 cm

VPE: 10 Stück	Stückpreis in EUR ohne MwSt.	
Best.-Nr. 290 00	Alu-Natur	32,65
Best.-Nr. 290 ...	Standardfarbe	35,15
Best.-Nr. 290 ...	Sonderfarbe	38,95
Best.-Nr. 290 99	RAL-Farbe	54,08

Lüftersysteme und Zubehör

- hergestellt aus hochwertigem und witterungsbeständigem Aluminiumguss
- durch spezielle Funktionssets zu einer Baugruppe zusammenfügbar
- verschiedene Ausführungen/Varianten
- auf Alu-Grundplatte vormontiert
- einfache und schnelle Montage
- strömungsoptimierte Bauteile
- Lüfter mit hohem Volumenstrom
- Wrasenlüfter mit integriertem Kondensatabscheider

FARBE

01 Naturrot

02 Dunkelbraun

03 Anthrazit

04 Ziegelrot-Kupferrot

Sanitärlüfter mit Regenhaube gemäß DIN 1986-100 und DIN EN 12056-4

inkl. Luftdichtungsmanschette

	geschlossen	offen
Lüfterquerschnitt	122 cm²	79 cm²
Nennweite [DN]	125 mm	100 mm

VPE: 1 Stück		Stückpreis in EUR ohne MwSt.
Komplett, ohne Flexschlauch		
Best.-Nr. LÜ-20 ...	Farbe	98,01
Komplett, mit Flexschlauch		
Best.-Nr. LÜ-F-20 ...	Farbe	107,53

Wrasenlüfter DN 150 Anschlussdurchmesser 159 mm (entspricht KG-Rohr DN 160 gemäß DIN EN 13476-2)

Lüfterquerschnitt	178 cm²
Nennweite [DN]	150 mm

VPE: 1 Stück		Stückpreis in EUR ohne MwSt.
Best.-Nr. WR-LÜ-20 ...	Farbe	115,51

Durchführung für Solaranschlüsse

60 mm Ø

VPE: 1 Stück	Stückpreis in EUR ohne MwSt.	
Best.-Nr. SO-20 ...	Farbe	72,17

Durchführung für Antennenanschlüsse

45 mm Ø (bis maximal 42°)

VPE: 1 Stück	Stückpreis in EUR ohne MwSt.	
Best.-Nr. AN-20 ...	Farbe	73,33

Treppensystem für Rettungs- und Wartungstreppen
mit Heuel-Langrosten (80 x 25 cm)

Beispiel Treppenanlage BibStep

Hier ein Beispiel für das Baukastensystem aus dem Hause Heuel. Diese Treppenanlage besteht aus:

- 3 x Langroste BibStep
- 6 x Sicherheitsgeländer (bestehend aus Knieleiste und Handlauf)

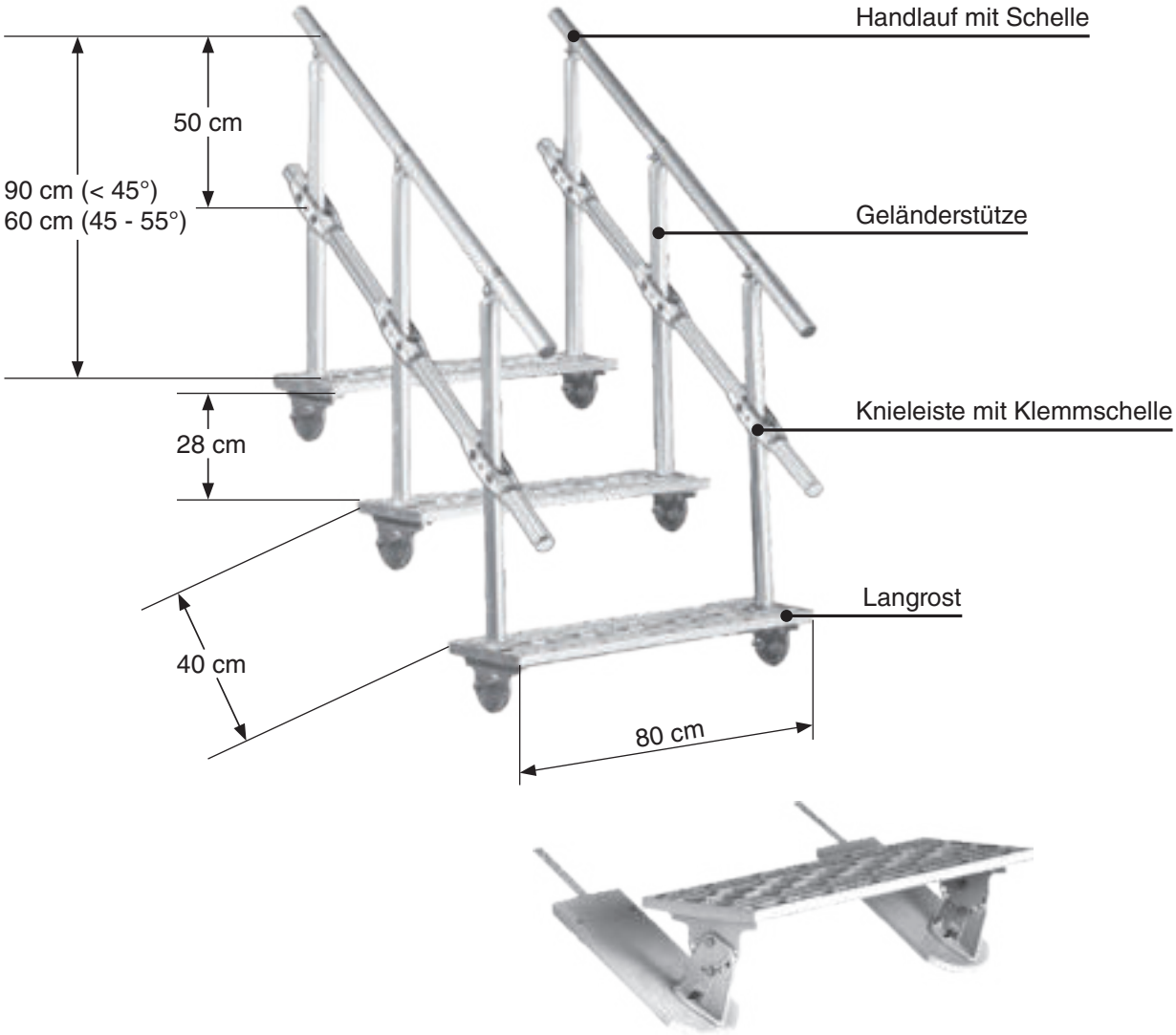

Langroste für Sicherheitsgeländer

Zur sicheren und einfachen Montage sind Heuel-Langroste (80 x 25 cm) und Heuel-Sicherheitsgeländer konstruktiv aufeinander abgestimmt. Eine Montage der Geländer ist also nur auf Heuel-Langrosten möglich! Langroste, die mit den Sicherheitsgeländern montiert werden können, finden Sie auf Seite 47.

Sicherheitsgeländer für Rettungs- und Wartungstreppen
für Langroste (80 x 25 cm)

- Geländerstütze gem. DIN in 60 o. 90 cm Höhe
- mit Handlauf, wahlweise mit Knieleiste
- Verbindungselemente aus Edelstahl
- Made in Germany

Eine ausführliche Einbauanleitung wird der Lieferung beigefügt.

Weitere Infos unter:
https://heuel.de/downloads/einbauanleitungen

ALU-NATUR

00 Unbeschichtet

STANDARDFARBE

01 Naturrot

02 Dunkelbraun

03 Anthrazit

Sicherheitsgeländer für Rettungstreppen 2. Rettungsweg

Geländerhöhe 90 cm
Mit Handlauf und Knieleiste
(für Dachneigungen von **0 - 45°**)

Alu-Rohr 40 mm Ø

VPE: 1 Stück	Stückpreis in EUR ohne MwSt.	
Best.-Nr. 600 00	Alu-Natur	59,68
Best.-Nr. 600 ...	Standardfarbe	69,49

Geländerhöhe 60 cm
Ohne Knieleiste (für Dachneigungen von **45°- 55°**)

Alu-Rohr 40 mm Ø

VPE: 1 Stück	Stückpreis in EUR ohne MwSt.	
Best.-Nr. 640 00	Alu-Natur	43,56
Best.-Nr. 640 ...	Standardfarbe	51,04

Sicherheitsgeländer für Treppen Wartungsweg

Geländerhöhe 90 cm
Ohne Knieleiste (für Dachneigungen von **0 - 45°**)

Alu-Rohr 40 mm Ø

VPE: 1 Stück	Stückpreis in EUR ohne MwSt.	
Best.-Nr. 650 00	Alu-Natur	47,30
Best.-Nr. 650 ...	Standardfarbe	55,95

Geländerhöhe 60 cm
Ohne Knieleiste (für Dachneigungen von **45°- 55°**)

Alu-Rohr 40 mm Ø

VPE: 1 Stück	Stückpreis in EUR ohne MwSt.	
Best.-Nr. 640 00	Alu-Natur	43,56
Best.-Nr. 640 ...	Standardfarbe	51,04

Laufstege für Rettungs- und Wartungswege (gemäß DIN 14094-2)

- Laufstegbreite 50 cm (andere Breiten auf Anfrage)
- stand- und rutschsicher profiliert
- inklusive Unterbau (auf jeweilige Dachneigung einstellbar)
- wahlweise frontseitiges Sicherheitsgeländer
- wahlweise Endgeländer (rechts/links) und/oder Sicherheitstür

Eine ausführliche Einbauanleitung wird der Lieferung beigefügt.

Weitere Infos unter:
https://heuel.de/downloads/einbauanleitungen

ALU-NATUR

00 Unbeschichtet

STANDARDFARBE

01 Naturrot

02 Dunkelbraun

03 Anthrazit

Laufsteg (DIN 14094-2)

Laufsteglänge 100 - 300 cm
Laufstegbreite 50 cm
Sicherheitsgeländer 110 cm
Knieleistenhöhe 50 cm
Integrierte Fußleiste

Laufsteglängen über 300 cm sind auf Anfrage erhältlich.

Endgeländer für Laufstege

Geländerhöhe 110 cm

VPE: 1 Stück		Stückpreis in EUR ohne MwSt.
Rechtes Endstück		
Best.-Nr. 4500 00	Alu-Natur	107,32
Best.-Nr. 4500 ...	Standardfarbe	119,57
Linkes Endstück		
Best.-Nr. 4600 00	Alu-Natur	107,32
Best.-Nr. 4600 ...	Standardfarbe	119,57

Position der Geländer von Traufe aus gesehen angeben!

Sicherheitstür selbstschließend für Laufstege

Selbstschließende Sicherheitstür, öffnet beim Anlegen der Rettungsleiter selbstständig nach innen

VPE: 1 Stück		Stückpreis in EUR ohne MwSt.
Best.-Nr. 8800 00	Alu-Natur	152,59
Best.-Nr. 8800 ...	Standardfarbe	164,74

Türposition von Traufe aus gesehen angeben!

Tabelle Laufstege

Hier finden Sie alle Ausführungen der einzelnen Laufstege.

Vervollständigen Sie die Bestellnummer mit dem Zusatz für die gewünschte Farbe.

Die Geländerhöhe beträgt 110 cm. Wenn Sie einen Laufsteg ohne Geländer wünschen, lassen Sie diesen Eintrag einfach weg.

VPE: 1 Stück — Stückpreis in EUR ohne MwSt.

Länge (cm)	Artikel (Nr.)	Farbe (Nr.)	Mit Geländer (110 cm)	Ohne Geländer
100	4100	00 (..)	793,57 866,68	672,13 745,23
125	4125	00 (..)	854,89 946,86	695,70 787,68
150	4150	00 (..)	915,02 1.025,87	720,46 830,13
175	4175	00 (..)	977,52 1.104,87	769,99 897,34
200	4200	00 (..)	1.037,65 1.183,87	818,34 964,55
225	4225	00 (..)	1.098,97 1.264,06	866,68 1.031,76
250	4250	00 (..)	1.160,28 1.343,06	928,00 1.110,76
275	4275	00 (..)	1.233,39 1.435,03	1.001,11 1.202,74
300	4300	00 (..)	1.306,50 1.525,82	1.074,21 1.294,71

WICHTIG!
Bei Anfragen und Bestellungen ist immer die Dacheindeckung und Dachneigung anzugeben!

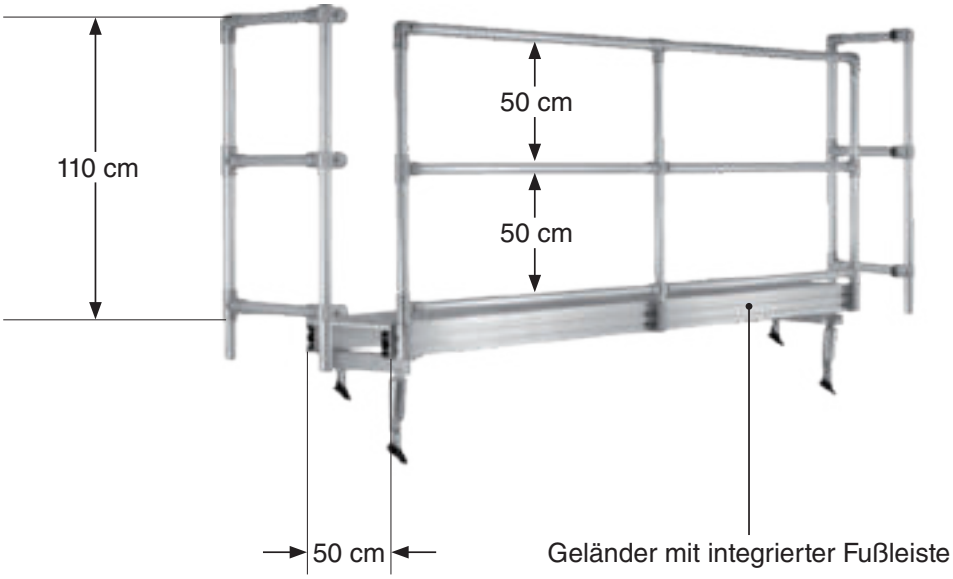

Rettungspodeste für den 2. Rettungsweg (gemäß DIN 14094-2)

- Podestbreite 80 cm
- stand- und rutschsicher profiliert
- inklusive Unterbau (auf jeweilige Dachneigung einstellbar)
- inklusive dreiseitigem Sicherheitsgeländer
- extrem witterungsbeständig

Eine ausführliche Einbauanleitung wird der Lieferung beigefügt.

Weitere Infos unter:
https://heuel.de/downloads/einbauanleitungen

ALU-NATUR

00 Unbeschichtet

STANDARDFARBE

01 Naturrot

02 Dunkelbraun

03 Anthrazit

Rettungspodest (gemäß DIN 14094-2)

Rettungspodestlänge 150 - 300 cm
Rettungspodestbreite 80 cm
Sicherheitsgeländer 110 cm
Knieleistenhöhe 50 cm
Integrierte Fußleiste

Rettungspodeste mit einer Länge über 300 cm sind auf Anfrage erhältlich.

Sicherheitstür selbstschließend für Rettungspodeste

Selbstschließende Sicherheitstür, öffnet beim Anlegen der Rettungsleiter selbstständig nach innen

VPE: 1 Stück	Stückpreis in EUR ohne MwSt.	
Best.-Nr. 8800 00	Alu-Natur	152,59
Best.-Nr. 8800 ...	Standardfarbe	164,74

Türposition von Traufe aus gesehen angeben!

Tabelle Rettungspodeste

Hier finden Sie alle Ausführungen der einzelnen Rettungspodeste.

Vervollständigen Sie die Bestellnummer mit dem Zusatz für die gewünschte Farbe.

Alle Rettungspodeste werden standardmäßig mit einem 3-seitigen (1x frontseitig, 2x stirnseitig) Sicherheitsgeländer geliefert. Die Geländerhöhe beträgt 110 cm.

VPE: 1 Stück — Stückpreis in EUR ohne MwSt.

Länge (cm)	Artikel (Nr.)	Farbe (Nr.)	Mit Geländer (110 cm)
150	8150	00 (..)	1.306,50 1.416,16
175	8175	00 (..)	1.440,93 1.568,27
200	8200	00 (..)	1.550,58 1.696,80
225	8225	00 (..)	1.648,45 1.812,36
250	8250	00 (..)	1.733,36 1.916,12
275	8275	00 (..)	1.819,43 2.050,54
300	8300	00 (..)	1.904,33 2.160,20

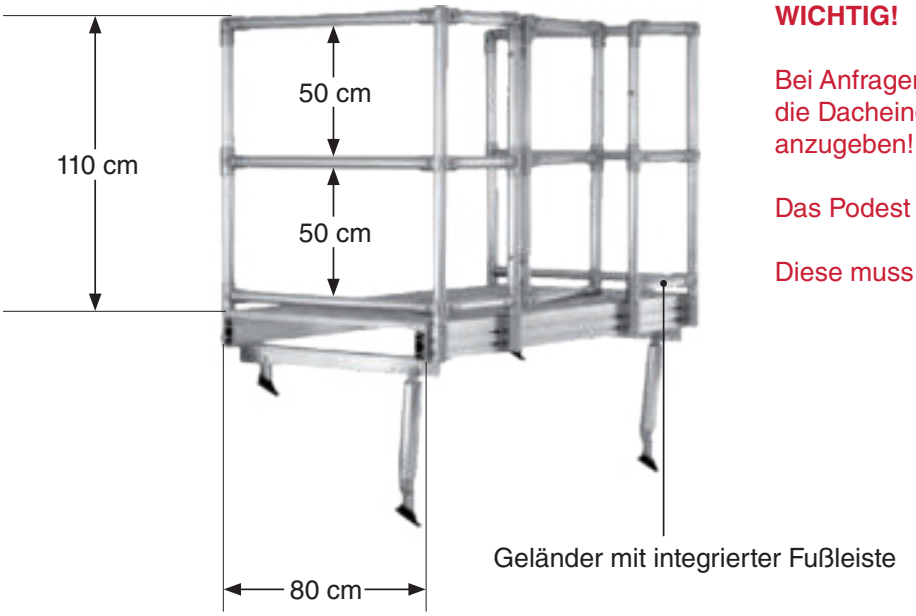

WICHTIG!

Bei Anfragen und Bestellungen ist immer die Dacheindeckung und Dachneigung anzugeben!

Das Podest wird ohne Tür geliefert.

Diese muss separat bestellt werden!

Wartungsweg Typ C | erster schienengeführter Laufsteg mit integrierter Anschlageinrichtung gemäß DIN EN 516 K2

- hochwertiger Aluminiumguss
- extrem witterungsbeständig
- Breite: 50 cm, 60 cm oder 80 cm
- stand- und rutschsicher profiliert
- leichtgängiger Laufschuh zum Einhängen von Sicherheitsgeschirr
- für alle gängigen Dacheindeckungen

Eine ausführliche Einbauanleitung wird der Lieferung beigefügt.

Weitere Infos unter:
https://heuel.de/downloads/einbauanleitungen

ALU-NATUR

00 Unbeschichtet

Wartungsweg Typ C (geprüft gemäß DIN EN 516 Klasse 1 (K1), Klasse 2 (K2) und DIN 4426)

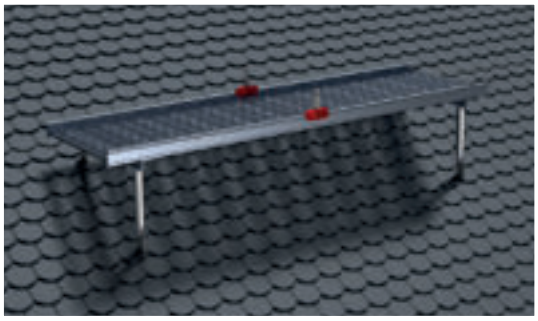

Einzellängen bis zu 610 cm
Wartungswegbreite: 50 cm, 60 cm oder 80 cm
Fußleiste und Laufschuh für Sicherheitsgeschirr.
Sicherheitsgeschirr auf Anfrage erhältlich.

VPE: 1 Stück — Preise auf Anfrage

Best.-Nr. W500000-K1
Wartungsweg Typ C ohne Laufschuh
gemäß DIN 516 (K1) und DIN 4426
stand- und rutschsicher profiliert (R11)

Best.-Nr. W500000-K2
Wartungsweg Typ C mit Laufschuh als
bewegliche Anschlageinrichtung für PSA
gemäß DIN 516 (K2) und DIN 4426

Best.-Nr. W500000-LS
Laufschuh (feuerrot RAL 3000) leichtgängig und robust mit
Edelstahl-Aufnahme für PSA

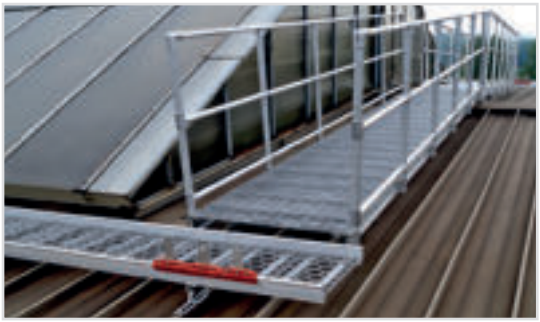

Übersicht Unterbauten

Unterbau

Bei Biberschwanzziegeldächern ist es sinnvoll, in der Nahtlinie zwischen zwei Ziegeln zu arbeiten.

Dieser Unterbau wird für Laufstege, Podeste und Wartungsweg Typ C genutzt.

Bei Anfragen und Bestellungen ist immer die Dacheindeckung und Dachneigung anzugeben!

Schiefer- und Schindeldächer

Hevel
ALUMINIUMGIESSEREI

Dachtrittsystem FlatStep

- System zum Aufschrauben auf Holzschalung
- inklusive Montageplatte und hochwertiger EPDM-Gummidichtung
- für verschiedene Dachneigungen geeignet
- hochwertiger Aluminiumguss, daher extrem witterungsbeständig
- Befestigungsteile aus Edelstahl
- Trittflächen sind stand- und rutschsicher profiliert

Eine ausführliche Einbauanleitung wird der Lieferung beigefügt.

Weitere Infos unter:
https://heuel.de/downloads/einbauanleitungen

ALU-NATUR

00 Unbeschichtet

STANDARDFARBE

01 Naturrot

02 Dunkelbraun

03 Anthrazit

FlatStep Steigtritt

Standfläche 18 x 16 cm
Inklusive Halterung und EPDM Gummidichtung
Bis max. 60° anpassbar

VPE: 10 Stück	Stückpreis in EUR ohne MwSt.	
Best.-Nr. 020 00	Alu-Natur	50,77
Best.-Nr. 020 ...	Standardfarbe	59,67

FlatStep Kurzrost

Standfläche 50 x 25 cm
Inklusive Halterungen und EPDM Gummidichtung
Bis max. 60° anpassbar

VPE: 4 Stück	Stückpreis in EUR ohne MwSt.	
Best.-Nr. 050 00	Alu-Natur	85,64
Best.-Nr. 050 ...	Standardfarbe	102,24

FlatStep Langrost

Standfläche 80 x 25 cm
Inklusive Halterungen und EPDM Gummidichtung.
Bis max. 60° anpassbar

Bei diesem Langrost ist die Montage eines Sicherheitsgeländers möglich; s. Seite 73.

VPE: 4 Stück	Stückpreis in EUR ohne MwSt.	
Best.-Nr. 080 00	Alu-Natur	100,66
Best.-Nr. 080 ...	Standardfarbe	116,28

FlatStep Endlos-Laufrost

Lauffläche 150 x 25 cm
Inklusive Steckverbinder

VPE: 5 Stück	Stückpreis in EUR ohne MwSt.	
Best.-Nr. 150 00	Alu-Natur	72,18
Best.-Nr. 150 ...	Standardfarbe	84,57

FlatStep Laufrosthalterung

Inklusive EPDM Gummidichtung
Es werden mind. 2 Halterungen pro Endlos-Laufrost benötigt.
Bis max. 55° anpassbar
Max. Abstand 120 cm

VPE: 10 Stück	Stückpreis in EUR ohne MwSt.	
Best.-Nr. 160 00	Alu-Natur	37,77
Best.-Nr. 160 ...	Standardfarbe	45,27

Schneefangsystem TopBoard

- exklusives Design aus dem Hause Heuel
- Gitter aus Aluminium, extrem witterungsbeständig
- durch Edelstahlprofile enorm belastbar
- inklusive Steckverbinder, beliebig verlängerbar
- bi-colored / uni
- Gitter in Längen von 150 cm lieferbar
- für alle gängigen Dacheindeckungen

Eine ausführliche Einbauanleitung wird der Lieferung beigefügt.

Weitere Infos unter:
https://heuel.de/downloads/einbauanleitungen

ALU-NATUR

00 Unbeschichtet

STANDARDFARBE

01 Naturrot

02 Dunkelbraun

03 Anthrazit

TopBoard bi-colored

Gitter 150 x 20 x 2 cm
Inklusive Steckverbinder

VPE: 5 Stück	Stückpreis in EUR ohne MwSt.	
Best.-Nr. 130 ...	Standardfarbe	66,57

TopBoard uni

Gitter 150 x 20 x 2 cm
Inklusive Steckverbinder

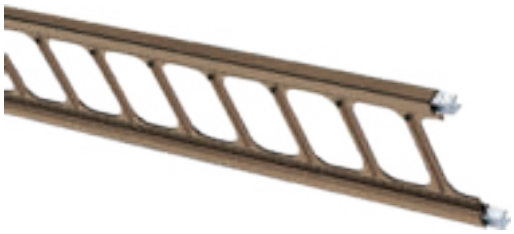

VPE: 5 Stück	Stückpreis in EUR ohne MwSt.	
Best.-Nr. 135 00	Alu-Natur	60,96
Best.-Nr. 135 ...	Standardfarbe	71,82

Schneefangsystem StandardBoard

- traditionelles Gitter aus dem Hause Heuel
- mit Aluminiumzink-Überzug
- inklusive Steckverbinder, beliebig verlängerbar
- große Farbauswahl
- Gitter in 150 und 300 cm lieferbar
- profilierte Ausführung
- für alle gängigen Dacheindeckungen

Eine ausführliche Einbauanleitung wird der Lieferung beigefügt.

Weitere Infos unter:
https://heuel.de/downloads/einbauanleitungen

ALU-NATUR

00 Unbeschichtet

STANDARDFARBE

01 Naturrot

02 Dunkelbraun

03 Anthrazit

StandardBoard

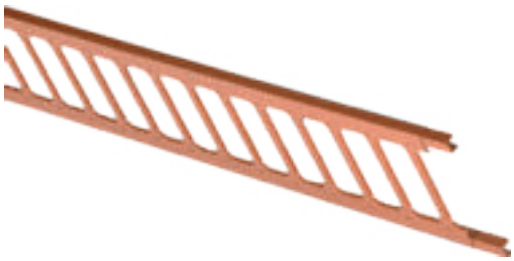

Gitter 150 x 20 x 2 cm
Inklusive Steckverbinder
RAL Beschichtung erst ab 20 Stück

VPE: 10 Stück	Stückpreis in EUR ohne MwSt.	
Best.-Nr. 120 00	Alu-Natur	26,75
Best.-Nr. 120 ...	Standardfarbe	30,25

StandardBoard

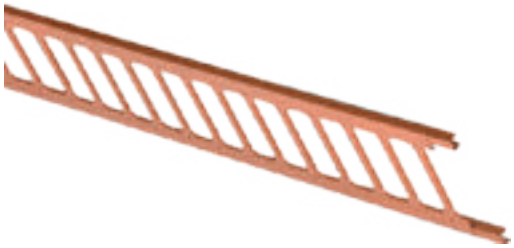

Gitter 300 x 20 x 2 cm
Inklusive Steckverbinder
RAL Beschichtung erst ab 20 Stück
Mindestbestellmenge aus versandtech. Gründen: 5 Stück, kleinere Mengen werden in Längen à 150 cm umgerechnet und ausgeliefert.

VPE: 10 Stück	Stückpreis in EUR ohne MwSt.	
Best.-Nr. 170 00	Alu-Natur	53,49
Best.-Nr. 170 ...	Standardfarbe	60,50

Schneefangsystem Pipe und DoublePipe

- extrem witterungsbeständig
- Rohrlänge 2.000 mm
- mit Edelstahleishalter komplettierbar
- für alle gängigen Dacheindeckungen
- hochwertige Materialien (Aluminium und Edelstahl)

Eine ausführliche Einbauanleitung wird der Lieferung beigefügt.

Weitere Infos unter:
https://heuel.de/downloads/einbauanleitungen

ALU-NATUR

00 Unbeschichtet

STANDARDFARBE

01 Naturrot

02 Dunkelbraun

03 Anthrazit

40er Alu-Rohr

Alu-Rohr 40 x 1,5 mm
Länge 2000 mm

VPE: 10 Stück	Stückpreis in EUR ohne MwSt.	
Best.-Nr. 560 00	Alu-Natur	18,11
Best.-Nr. 560 ...	Standardfarbe	23,01

Edelstahl-Eishalter für 40er Alu-Rohr

Lange Ausführung, Länge 105 mm
Die Pipe- und DoublePipe-Systeme sollten aus Sicherheitsgründen mit Eishaltern ergänzt und alle 25 cm am Alu-Rohr befestigt werden. Diese stoppen herabrutschende Eisstücke mit ihren breiten Flächen.

VPE: 1 Stück	Stückpreis in EUR ohne MwSt.	
Best.-Nr. 568 00	Edelstahl	3,40

Alu-Endstopfen für 40er Alu-Rohr

Die Enden der Pipe- und DoublePipe-Systeme können mit gleichfarbigen Endstopfen aus Aluminium geschlossen werden.

VPE: 1 Stück	Stückpreis in EUR ohne MwSt.	
Best.-Nr. 540 00	Alu-Natur	3,14
Best.-Nr. 540 ...	Standardfarbe	3,74

Rohrverbinder für 40er Alu-Rohr

Aus GFK-Kunststoff, schwarz, witterungsbeständig, stoßfest. Diese Verbinder fügen die einzelnen Rohre zu einem beliebig langen Schneefangsystem zusammen.

VPE: 1 Stück	Stückpreis in EUR ohne MwSt.	
Best.-Nr. 590 00	GFK-Verbinder	1,26

Schneefanghalterungen zum Anschrauben

- System zum Anschrauben
- mit und ohne Edelstahlgrundplatte lieferbar
- robuste Ausführung
- hochwertige Materialien (Aluminium und Edelstahl)

Eine ausführliche Einbauanleitung wird der Lieferung beigefügt.

Weitere Infos unter:
https://heuel.de/downloads/einbauanleitungen

ALU-NATUR

00 Unbeschichtet

STANDARDFARBE

01 Naturrot

02 Dunkelbraun

03 Anthrazit

Halterung für TopBoard und StandardBoard

Zum Anschrauben, Edelstahlhalteband 30 x 5 mm

VPE: 1 Stück	Stückpreis in EUR ohne MwSt.	
Best.-Nr. 261 00	Alu-Natur	21,66
Best.-Nr. 261 ...	Standardfarbe	25,39

Halterung für TopBoard und StandardBoard

Inklusive Edelstahlgrundplatte 350 x 270 x 0,6 mm
Zum Anschrauben, Edelstahlhalteband 30 x 5 mm

VPE: 1 Stück	Stückpreis in EUR ohne MwSt.	
Best.-Nr. 260 00	Alu-Natur	32,97
Best.-Nr. 260 ...	Standardfarbe	40,54

Halterung für DoublePipe, für 40er Alu-Rohr

Zum Anschrauben, Edelstahlhalteband 30 x 5 mm

VPE: 1 Stück	Stückpreis in EUR ohne MwSt.	
Best.-Nr. 266 00	Alu-Natur	21,66
Best.-Nr. 266 ...	Standardfarbe	25,39

Halterung für DoublePipe, für 40er Alu-Rohr

Inklusive Edelstahlgrundplatte 350 x 270 x 0,6 mm
Zum Anschrauben, Edelstahlhalteband 30 x 5 mm

VPE: 1 Stück	Stückpreis in EUR ohne MwSt.	
Best.-Nr. 265 00	Alu-Natur	32,97
Best.-Nr. 265 ...	Standardfarbe	40,54

Lüftersysteme und Zubehör

- hergestellt aus hochwertigem und witterungbeständigem Aluminiumguss
- durch spezielle Funktionssets zu einer Baugruppe zusammenfügbar
- verschiedene Ausführungen/Varianten
- auf Alu-Grundplatte vormontiert
- einfache und schnelle Montage
- strömungsoptimierte Bauteile
- Lüfter mit hohem Volumenstrom
- Wrasenlüfter mit integriertem Kondensatabscheider

FARBE

03 Anthrazit

Sanitärlüfter mit Regenhaube nach DIN 1986-100 und DIN EN 12056-4

inkl. Luftdichtungsmanschette

	geschlossen	offen
Lüfterquerschnitt	122 cm²	79 cm²
Nennweite [DN]	125 mm	100 mm

VPE: 1 Stück		Stückpreis in EUR ohne MwSt.
Komplett, ohne Flexschlauch Best.-Nr. LÜ-10-03	Anthrazit	115,96
Komplett, mit Flexschlauch Best.-Nr. LÜ-F-10-03	Anthrazit	125,65

Wrasenlüfter DN 150 Anschlussdurchmesser 159 mm (entspricht KG-Rohr DN 160 nach DIN EN 13476-2)

Lüfterquerschnitt	178 cm²
Nennweite [DN]	150 mm

VPE: 1 Stück		Stückpreis in EUR ohne MwSt.
Best.-Nr. WR-LÜ-10-03	Anthrazit	138,96

Durchführung für Solaranschlüsse

60 mm Ø

VPE: 1 Stück	Stückpreis in EUR ohne MwSt.	
Best.-Nr. SO-10-03	Anthrazit	98,44

Durchführung für Antennenanschlüsse

45 mm Ø (bis maximal 42°)

VPE: 1 Stück	Stückpreis in EUR ohne MwSt.	
Best.-Nr. AN-10-03	Anthrazit	99,68

Treppensystem für Rettungs- und Wartungstreppen
mit Heuel-Langrosten (80 x 25 cm)

Beispiel Treppenanlage FlatStep

Hier ein Beispiel für das Baukastensystem aus dem Hause Heuel. Diese Treppenanlage besteht aus:

- 3 x Langroste FlatStep
- 6 x Sicherheitsgeländer (bestehend aus Knieleiste und Handlauf)

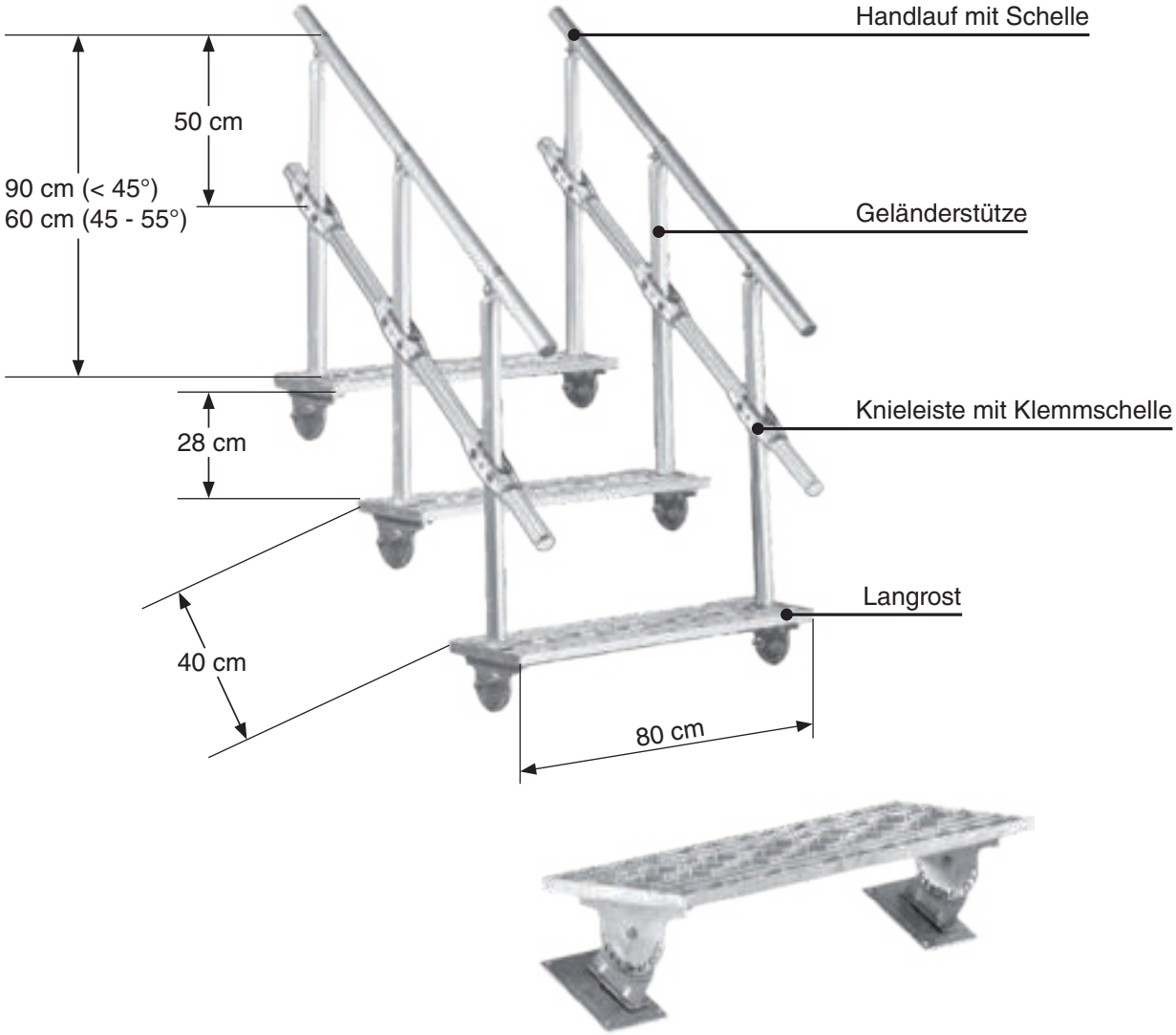

Langroste für Sicherheitsgeländer

Zur sicheren und einfachen Montage sind Heuel-Langroste (80 x 25 cm) und Heuel-Sicherheitsgeländer konstruktiv aufeinander abgestimmt. Eine Montage der Geländer ist also nur auf Heuel-Langrosten möglich! Langroste, die mit den Sicherheitsgeländern montiert werden können, finden Sie auf Seite 65.

Sicherheitsgeländer für Rettungs- und Wartungstreppen
für Langroste (80 x 25 cm)

- Geländerstütze gem. DIN in 60 o. 90 cm Höhe
- mit Handlauf, wahlweise mit Knieleiste
- Verbindungselemente aus Edelstahl
- Made in Germany

Eine ausführliche Einbauanleitung wird der Lieferung beigefügt.

Weitere Infos unter:
https://heuel.de/downloads/einbauanleitungen

ALU-NATUR

00 Unbeschichtet

STANDARDFARBE

01 Naturrot

02 Dunkelbraun

03 Anthrazit

Sicherheitsgeländer für Rettungstreppen 2. Rettungsweg

Geländerhöhe 90 cm
Mit Handlauf und Knieleiste
(für Dachneigungen von **0 - 45°**)

Alu-Rohr 40 mm Ø

VPE: 1 Stück	Stückpreis in EUR ohne MwSt.	
Best.-Nr. 600 00	Alu-Natur	59,68
Best.-Nr. 600 ...	Standardfarbe	69,49

Geländerhöhe 60 cm
Ohne Knieleiste (für Dachneigungen von **45°- 55°**)

Alu-Rohr 40 mm Ø

VPE: 1 Stück	Stückpreis in EUR ohne MwSt.	
Best.-Nr. 640 00	Alu-Natur	43,56
Best.-Nr. 640 ...	Standardfarbe	51,04

Sicherheitsgeländer für Treppen Wartungsweg

Geländerhöhe 90 cm
Ohne Knieleiste (für Dachneigungen von **0 - 45°**)

Alu-Rohr 40 mm Ø

VPE: 1 Stück	Stückpreis in EUR ohne MwSt.	
Best.-Nr. 650 00	Alu-Natur	47,30
Best.-Nr. 650 ...	Standardfarbe	55,95

Geländerhöhe 60 cm
Ohne Knieleiste (für Dachneigungen von **45°- 55°**)

Alu-Rohr 40 mm Ø

VPE: 1 Stück	Stückpreis in EUR ohne MwSt.	
Best.-Nr. 640 00	Alu-Natur	43,56
Best.-Nr. 640 ...	Standardfarbe	51,04

Laufstege für Rettungs- und Wartungswege (gemäß DIN 14094-2)

- Laufstegbreite 50 cm (andere Breiten auf Anfrage)
- stand- und rutschsicher profiliert
- inklusive Unterbau (auf jeweilige Dachneigung einstellbar)
- wahlweise frontseitiges Sicherheitsgeländer
- wahlweise Endgeländer (rechts/links) und/oder Sicherheitstür

Eine ausführliche Einbauanleitung wird der Lieferung beigefügt.

Weitere Infos unter:
https://heuel.de/downloads/einbauanleitungen

ALU-NATUR

00 Unbeschichtet

STANDARDFARBE

01 Naturrot

02 Dunkelbraun

03 Anthrazit

Laufsteg (DIN 14094-2)

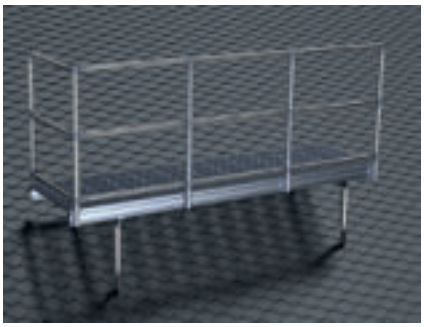

Laufsteglänge 100 - 300 cm
Laufstegbreite 50 cm
Sicherheitsgeländer 110 cm
Knieleistenhöhe 50 cm
Integrierte Fußleiste

Laufsteglängen über 300 cm sind auf Anfrage erhältlich.

Endgeländer für Laufstege

Geländerhöhe 110 cm

VPE: 1 Stück		Stückpreis in EUR ohne MwSt.
Rechtes Endstück		
Best.-Nr. 4500 00	Alu-Natur	107,32
Best.-Nr. 4500 ...	Standardfarbe	119,57
Linkes Endstück		
Best.-Nr. 4600 00	Alu-Natur	107,32
Best.-Nr. 4600 ...	Standardfarbe	119,57

Position der Geländer von Traufe aus gesehen angeben!

Sicherheitstür selbstschließend für Laufstege

Selbstschließende Sicherheitstür, öffnet beim Anlegen der Rettungsleiter selbstständig nach innen

VPE: 1 Stück		Stückpreis in EUR ohne MwSt.
Best.-Nr. 8800 00	Alu-Natur	152,59
Best.-Nr. 8800 ...	Standardfarbe	164,74

Türposition von Traufe aus gesehen angeben!

Tabelle Laufstege

Hier finden Sie alle Ausführungen der einzelnen Laufstege.

Vervollständigen Sie die Bestellnummer mit dem Zusatz für die gewünschte Farbe.

Die Geländerhöhe beträgt 110 cm. Wenn Sie einen Laufsteg ohne Geländer wünschen, lassen Sie diesen Eintrag einfach weg.

VPE: 1 Stück

Stückpreis in EUR ohne MwSt.

Länge (cm)	Artikel (Nr.)	Farbe (Nr.)	Mit Geländer (110 cm)	Ohne Geländer
100	4100	00 (..)	793,57 866,68	672,13 745,23
125	4125	00 (..)	854,89 946,86	695,70 787,68
150	4150	00 (..)	915,02 1.025,87	720,46 830,13
175	4175	00 (..)	977,52 1.104,87	769,99 897,34
200	4200	00 (..)	1.037,65 1.183,87	818,34 964,55
225	4225	00 (..)	1.098,97 1.264,06	866,68 1.031,76
250	4250	00 (..)	1.160,28 1.343,06	928,00 1.110,76
275	4275	00 (..)	1.233,39 1.435,03	1.001,11 1.202,74
300	4300	00 (..)	1.306,50 1.525,82	1.074,21 1.294,71

WICHTIG!
Bei Anfragen und Bestellungen ist immer die Dacheindeckung und Dachneigung anzugeben!

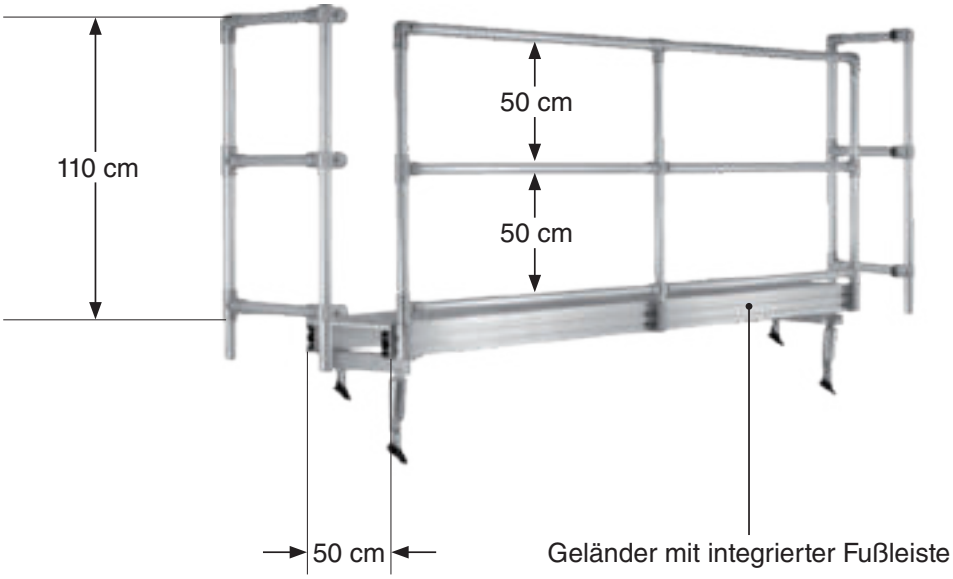

Rettungspodeste für den 2. Rettungsweg (gemäß DIN 14094-2)

- Podestbreite 80 cm
- stand- und rutschsicher profiliert
- inklusive Unterbau (auf jeweilige Dachneigung einstellbar)
- inklusive dreiseitigem Sicherheitsgeländer
- extrem witterungsbeständig

Eine ausführliche Einbauanleitung wird der Lieferung beigefügt.

Weitere Infos unter:
https://heuel.de/downloads/einbauanleitungen

ALU-NATUR

00 Unbeschichtet

STANDARDFARBE

01 Naturrot

02 Dunkelbraun

03 Anthrazit

Rettungspodest (gemäß DIN 14094-2)

Rettungspodestlänge 150 - 300 cm
Rettungspodestbreite 80 cm
Sicherheitsgeländer 110 cm
Knieleistenhöhe 50 cm
Integrierte Fußleiste

Rettungspodeste mit einer Länge über 300 cm sind auf Anfrage erhältlich.

Sicherheitstür selbstschließend für Rettungspodeste

Selbstschließende Sicherheitstür, öffnet beim Anlegen der Rettungsleiter selbstständig nach innen

VPE: 1 Stück	Stückpreis in EUR ohne MwSt.	
Best.-Nr. 8800 00	Alu-Natur	152,59
Best.-Nr. 8800 ...	Standardfarbe	164,74

Türposition von Traufe aus gesehen angeben!

Tabelle Rettungspodeste

Hier finden Sie alle Ausführungen der einzelnen Rettungspodeste.

Vervollständigen Sie die Bestellnummer mit dem Zusatz für die gewünschte Farbe.

Alle Rettungspodeste werden standardmäßig mit einem 3-seitigen (1x frontseitig, 2x stirnseitig) Sicherheitsgeländer geliefert. Die Geländerhöhe beträgt 110 cm.

VPE: 1 Stück — Stückpreis in EUR ohne MwSt.

Länge (cm)	Artikel (Nr.)	Farbe (Nr.)	Mit Geländer (110 cm)
150	8150	00 (..)	1.306,50 1.416,16
175	8175	00 (..)	1.440,93 1.568,27
200	8200	00 (..)	1.550,58 1.696,80
225	8225	00 (..)	1.648,45 1.812,36
250	8250	00 (..)	1.733,36 1.916,12
275	8275	00 (..)	1.819,43 2.050,54
300	8300	00 (..)	1.904,33 2.160,20

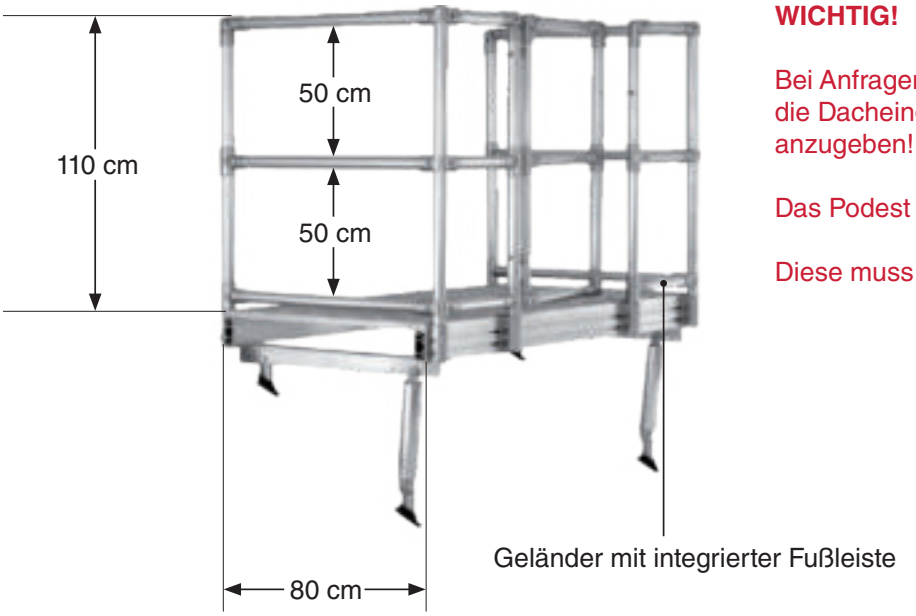

WICHTIG!

Bei Anfragen und Bestellungen ist immer die Dacheindeckung und Dachneigung anzugeben!

Das Podest wird ohne Tür geliefert.

Diese muss separat bestellt werden!

Wartungsweg Typ C | erster schienengeführter Laufsteg mit integrierter Anschlageinrichtung (gemäß DIN EN 516 K2)

- hochwertiger Aluminiumguss
- extrem witterungsbeständig
- Breite: 50 cm, 60 cm oder 80 cm
- stand- und rutschsicher profiliert
- leichtgängiger Laufschuh zum Einhängen von Sicherheitsgeschirr
- für alle gängigen Dacheindeckungen

Eine ausführliche Einbauanleitung wird der Lieferung beigefügt.

Weitere Infos unter:
https://heuel.de/downloads/einbauanleitungen

ALU-NATUR

00 Unbeschichtet

Wartungsweg Typ C (geprüft gemäß DIN EN 516 Klasse 1 (K1), Klasse 2 (K2) und DIN 4426)

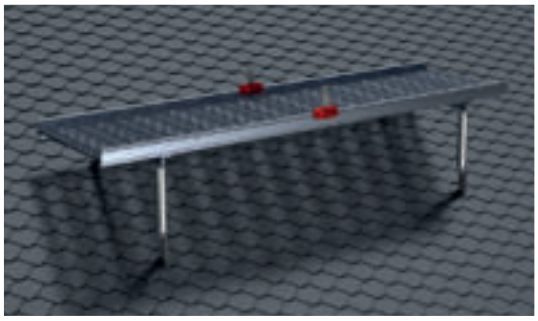

Einzellängen bis zu 610 cm
Wartungswegbreite: 50 cm, 60 cm oder 80 cm
Fußleiste und Laufschuh für Sicherheitsgeschirr.
Sicherheitsgeschirr auf Anfrage erhältlich.

VPE: 1 Stück — Preise auf Anfrage

Best.-Nr. W500000-K1
Wartungsweg Typ C ohne Laufschuh
gemäß DIN 516 (K1) und DIN 4426
stand- und rutschsicher profiliert (R11)

Best.-Nr. W500000-K2
Wartungsweg Typ C mit Laufschuh als
bewegliche Anschlageinrichtung für PSA
gemäß DIN 516 (K2) und DIN 4426

Best.-Nr. W500000-LS
Laufschuh (feuerrot RAL 3000) leichtgängig und robust mit
Edelstahl-Aufnahme für PSA

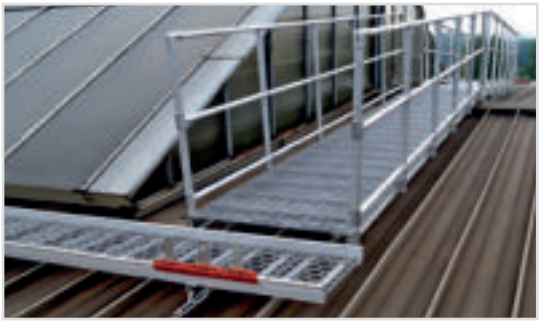

Übersicht Unterbauten

Unterbau

Bei Schieferdächern ist es vorteilhaft, den Aufbau so zu planen, dass keine aufwendige Bearbeitung der Schieferplatten erforderlich ist.

Dieser Unterbau wird für Laufstege, Podeste und Wartungsweg Typ C genutzt.

Bei Anfragen und Bestellungen ist immer die Dacheindeckung und Dachneigung anzugeben!

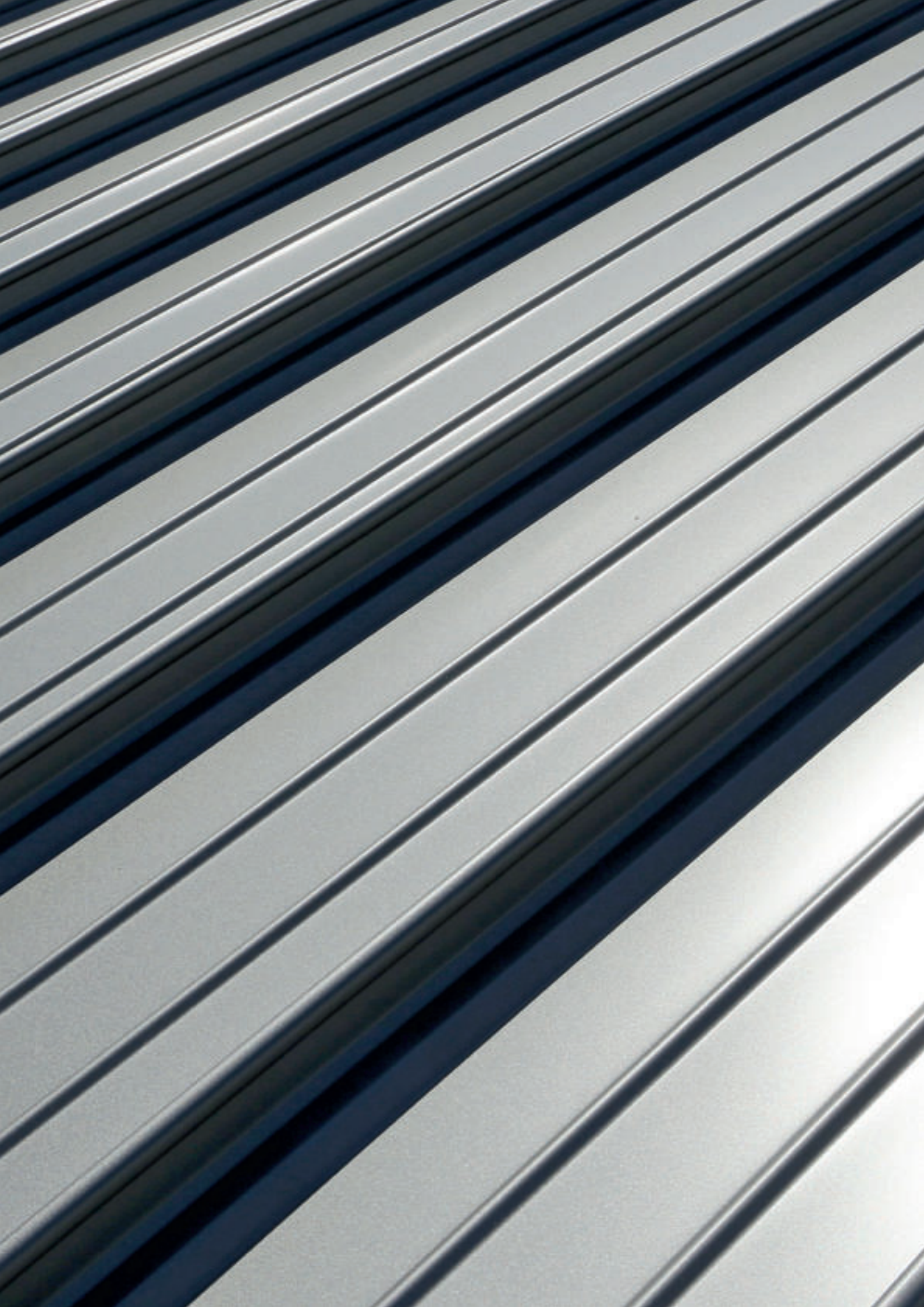

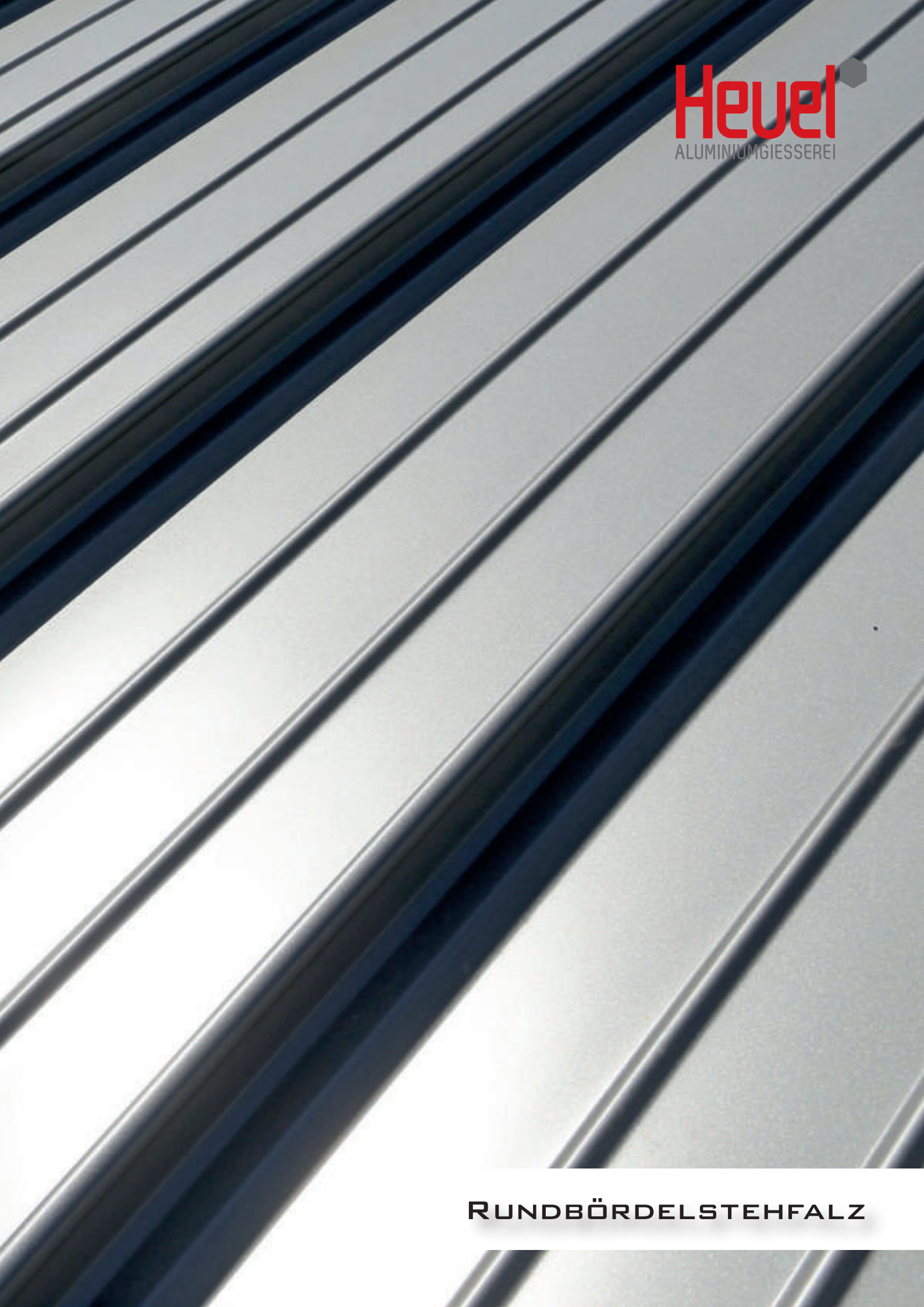

Hevel
ALUMINIUMGIESSEREI

Rundbördelstehfalz

Dachtrittsystem ClipStep

- System zum Anklemmen auf Profiltafeln
- Rostabstände frei wählbar (DIN beachten)
- für Dachneigung bis max. 55 ° geeignet
- hochwertiger Aluminiumguss, daher extrem witterungsbeständig
- Befestigungsteile aus Edelstahl
- Trittflächen sind stand- und rutschsicher profiliert
- farbliche Beschichtung auf Anfrage

Eine ausführliche Einbauanleitung wird der Lieferung beigefügt.

Weitere Infos unter:
https://heuel.de/downloads/einbauanleitungen

ALU-NATUR

00 Unbeschichtet

ClipStep Kurzrost

Standfläche 50 x 25 cm
Inklusive Halterungen (Anzugsmoment 16 Nm)
Auf Profiltafeln von 31 - 49 cm einstellbar

VPE: 4 Stück	Stückpreis in EUR ohne MwSt.	
Best.-Nr. 500 00	Alu–Natur	62,28

ClipStep Langrost

Standfläche 80 x 25 cm
Inklusive Halterungen (Anzugsmoment 16 Nm)
Auf Profiltafeln von 48 - 80 cm einstellbar
Bei diesem Langrost ist die Montage eines Sicherheitsgeländers möglich; s. Seite 85.

VPE: 4 Stück	Stückpreis in EUR ohne MwSt.	
Best.-Nr. 510 00	Alu-Natur	75,96

ClipStep Endlos-Laufrost

Lauffläche 150 x 25 cm, Inklusive Steckverbinder

VPE: 5 Stück	Stückpreis in EUR ohne MwSt.	
Best.-Nr. 150 00	Alu-Natur	72,18

ClipStep Laufrosthalterung

Anzugsmoment 16 Nm, es werden mindestens 2 Halterungen pro Endlos-Laufrost benötigt.
Max. Abstand 120 cm

VPE: 10 Stück	Stückpreis in EUR ohne MwSt.	
Best.-Nr. 530 00	Alu-Natur	28,08

32er und 40er Alu-Rohr

Alu-Rohr **32** x 2 mm, **40** x 1,5 mm
Länge 2000 mm

VPE: 10 Stück		Stückpreis in EUR ohne MwSt.
Rohr 32 mm: Best.-Nr. 562 00	Alu-Natur	15,07
Rohr 40 mm: Best.-Nr. 560 00	Alu-Natur	18,11

Halterung DoublePipe für Rundbördelstehfalz, für 40er Alu-Rohr

VPE: 1 Stück		Stückpreis in EUR ohne MwSt.
Best.-Nr. 970 00	Alu-Natur	11,74

Einfachrohrhalter für Rundbördelstehfalz, für 32er Alu-Rohr

VPE: 1 Stück		Stückpreis in EUR ohne MwSt.
Best.-Nr. 532 00	Alu-Natur	7,23

Rohrverbinder für 32er und 40er Alu-Rohr

Aus GFK-Kunststoff, schwarz, witterungsbeständig, stoßfest.

Diese Verbinder fügen die einzelnen Rohre zu einem beliebig langen Schneefangsystem zusammen.

VPE: 1 Stück		Stückpreis in EUR ohne MwSt.
32er: Best.-Nr. 591 00	GFK-Verbinder	1,15
40er: Best.-Nr. 590 00	GFK-Verbinder	1,26

Eishalter 32er (Alu) und 40er (Edelstahl) für Alu-Rohr

Die Pipe- und DoublePipe-Systeme sollten aus Sicherheitsgründen mit Eishaltern ergänzt und alle 25 cm am Alu-Rohr befestigt werden. Diese stoppen herabrutschende Eisstücke mit ihren breiten Flächen.

VPE: 1 Stück		Stückpreis in EUR ohne MwSt.
32er: Best.-Nr. 569 00	Alu-Natur	3,86
40er: Best.-Nr. 565 00	Edelstahl	2,70

Aufstockelement zur Ausführung als Doppelrohrsystem, für 32er Alu-Rohr

VPE: 1 Stück		Stückpreis in EUR ohne MwSt.
Best.-Nr. 533 00	Alu-Natur	3,39

Alu-Endstopfen für 32er und 40er Alu-Rohr

Die Enden der Pipe- und DoublePipe-Systeme können mit Endstopfen aus Aluminium geschlossen werden.

VPE: 1 Stück		Stückpreis in EUR ohne MwSt.
32er: Best.-Nr. 541 00	Alu-Natur	2,89
40er: Best.-Nr. 540 00	Alu-Natur	3,14

Treppensystem für Rettungs- und Wartungstreppen
mit Heuel-Langrosten (80 x 25 cm)

Beispiel Treppenanlage ClipStep

Hier ein Beispiel für das Baukastensystem aus dem Hause Heuel. Diese Treppenanlage besteht aus:

- 3 x Langroste ClipStep
- 6 x Sicherheitsgeländer (bestehend aus Knieleiste und Handlauf)

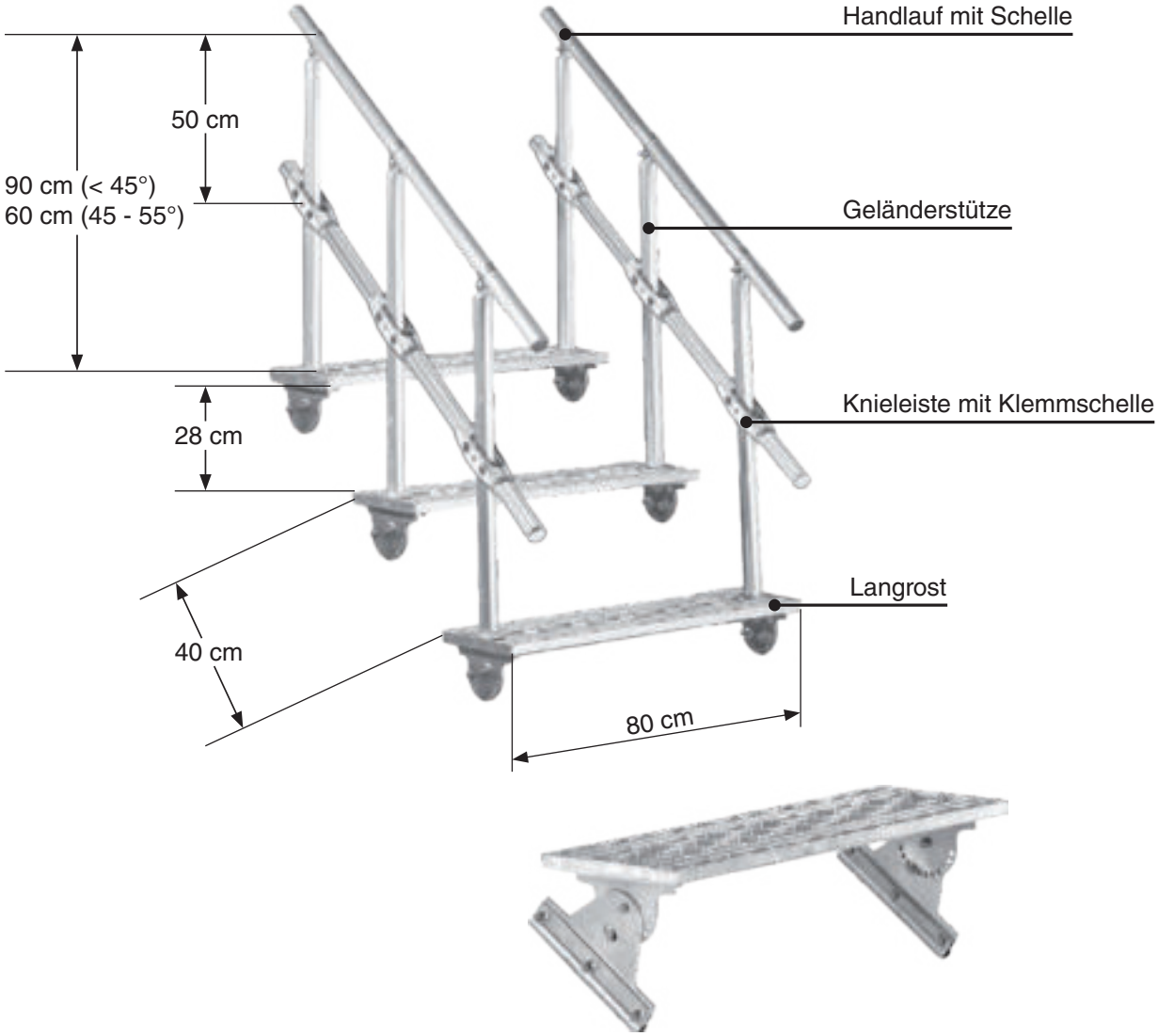

Langroste für Sicherheitsgeländer

Zur sicheren und einfachen Montage sind Heuel-Langroste (80 x 25 cm) und Heuel-Sicherheitsgeländer konstruktiv aufeinander abgestimmt. Eine Montage der Geländer ist also nur auf Heuel-Langrosten möglich! Langroste, die mit den Sicherheitsgeländern montiert werden können, finden Sie auf Seite 82.

Sicherheitsgeländer für Rettungs- und Wartungstreppen
für Langroste (80 x 25 cm)

- Geländerstütze gem. DIN in 60 o. 90 cm Höhe
- mit Handlauf, wahlweise mit Knieleiste
- Verbindungselemente aus Edelstahl
- Made in Germany

ALU-NATUR
00 Unbeschichtet

Eine ausführliche Einbauanleitung wird der Lieferung beigefügt.

Weitere Infos unter:
https://heuel.de/downloads/einbauanleitungen

Sicherheitsgeländer für Rettungstreppen 2. Rettungsweg

Geländerhöhe 90 cm
Mit Handlauf und Knieleiste
(für Dachneigungen von **0 - 45°**)

Alu-Rohr 40 mm Ø

VPE: 1 Stück	Stückpreis in EUR ohne MwSt.	
Best.-Nr. 600 00	Alu-Natur	59,68

Geländerhöhe 60 cm
Ohne Knieleiste (für Dachneigungen von **45°- 55°**)

Alu-Rohr 40 mm Ø

VPE: 1 Stück	Stückpreis in EUR ohne MwSt.	
Best.-Nr. 640 00	Alu-Natur	43,56

Sicherheitsgeländer für Treppen Wartungsweg

Geländerhöhe 90 cm
Ohne Knieleiste (für Dachneigungen von **0 - 45°**)

Alu-Rohr 40 mm Ø

VPE: 1 Stück	Stückpreis in EUR ohne MwSt.	
Best.-Nr. 650 00	Alu-Natur	47,30

Geländerhöhe 60 cm
Ohne Knieleiste (für Dachneigungen von **45°- 55°**)

Alu-Rohr 40 mm Ø

VPE: 1 Stück	Stückpreis in EUR ohne MwSt.	
Best.-Nr. 640 00	Alu-Natur	43,56

Flachdachgeländer für Rundbördelstehfalzdächer

- stranggepresste Aluminiumrohre
- verbindende Bauteile aus Aluminiumguss
- Schraubverbindungen aus Edelstahl A2
- maximaler Pfostenabstand von 200 cm
- Verwendung auf Flachdächern (max. 10° Neigung)

ALU-NATUR

00 Unbeschichtet

Eine ausführliche Einbauanleitung wird der Lieferung beigefügt.

Weitere Infos unter:
https://heuel.de/downloads/einbauanleitungen

Flachdachgeländer

Mit dem neuen Flachdachgeländer bietet Heuel hochwertigen, geprüften Absturzschutz für nicht öffentliche Dächer gemäß DIN EN 13374:2019. Flachdächer werden als Funktionselement von Gebäuden zunehmend als Standort für Klimageräte, Lüftungen und andere technische Einrichtungen genutzt. Hinzukommen regelmäßige Wartungs und Reinigungsarbeiten der Dachfläche als solches.

Der Gesetzgeber hat hierzu eindeutig festgestellt, dass eine Sicherung gegen Absturz zu erfolgen hat.

Weiterhin ist ein Kollektivschutz in Form eines Geländers immer einer persönlichen Schutzausrüstung gegen Absturz (PSAgA) vorzuziehen.

Das Heuel Flachdachgeländer bietet diesen Schutz ohne die Dachhaut zu verletzen. Durch die schnelle, flexible Montage können die gesetzlichen Vorgaben auf sehr kostengünstige und unkomplizierte Weise umgesetzt werden.
Gegenüber PSAgA bleibt die volle Bewegungsfreiheit auf dem Dach erhalten und es sind keine aufwendigen Schulungen des Wartungspersonals nötig.

Preis auf Anfrage

Rundbördelstehfalz

Das temporäre Seitenschutzsystem besteht aus stranggepressten Aluminium-Rohren und diversen verbindenden Aluminiumguss-Bauteilen.
Der maximale Pfostenabstand beträgt 200 cm, die Geländerholme sind auf einer Höhe von 1140 mm über der Standfläche verbaut.

Die Montage erfolgt form- und kraftschlüssig mittels entsprechender Befestigungselemente an geeigneten baulichen Einrichtungen mit Rundbördelstehfalz-Metalldacheindeckungen bis zu einem maximalen Neigungswinkel von 10°.

Laufstege für Rettungs- und Wartungswege (gemäß DIN 14094-2)

- Laufstegbreite 50 cm (andere Breiten auf Anfrage)
- stand- und rutschsicher profiliert
- inklusive Unterbau (auf jeweilige Dachneigung einstellbar)
- wahlweise frontseitiges Sicherheitsgeländer
- wahlweise Endgeländer (rechts/links) und/oder Sicherheitstür

Eine ausführliche Einbauanleitung wird der Lieferung beigefügt.

Weitere Infos unter:
https://heuel.de/downloads/einbauanleitungen

ALU-NATUR

00 Unbeschichtet

Laufsteg (DIN 14094-2)

Laufsteglänge 100 - 300 cm
Laufstegbreite 50 cm
Sicherheitsgeländer 110 cm
Knieleistenhöhe 50 cm
Integrierte Fußleiste

Laufsteglängen über 300 cm sind auf Anfrage erhältlich.

Endgeländer für Laufstege

Geländerhöhe 110 cm

VPE: 1 Stück		Stückpreis in EUR ohne MwSt.
Rechtes Endstück		
Best.-Nr. 4500 00	Alu-Natur	107,32
Linkes Endstück		
Best.-Nr. 4600 00	Alu-Natur	107,32

Position der Geländer von Traufe aus gesehen angeben!

Sicherheitstür selbstschließend für Laufstege

Selbstschließende Sicherheitstür, öffnet beim Anlegen der Rettungsleiter selbstständig nach innen

VPE: 1 Stück		Stückpreis in EUR ohne MwSt.
Best.-Nr. 8800 00	Alu-Natur	152,59

Türposition von Traufe aus gesehen angeben!

Tabelle Laufstege

Hier finden Sie alle Ausführungen der einzelnen Laufstege.

Vervollständigen Sie die Bestellnummer mit dem Zusatz für die gewünschte Farbe.

Die Geländerhöhe beträgt 110 cm. Wenn Sie einen Laufsteg ohne Geländer wünschen, lassen Sie diesen Eintrag einfach weg.

VPE: 1 Stück

Stückpreis in EUR ohne MwSt.

Länge (cm)	Artikel (Nr.)	Farbe (Nr.)	Mit Geländer (110 cm)	Ohne Geländer
100	4100	00	793,57	672,13
125	4125	00	854,89	695,70
150	4150	00	915,02	720,46
175	4175	00	977,52	769,99
200	4200	00	1.037,65	818,34
225	4225	00	1.098,97	866,68
250	4250	00	1.160,28	928,00
275	4275	00	1.233,39	1.001,11
300	4300	00	1.306,50	1.074,21

WICHTIG!
Bei Anfragen und Bestellungen ist immer die Dacheindeckung und Dachneigung anzugeben!

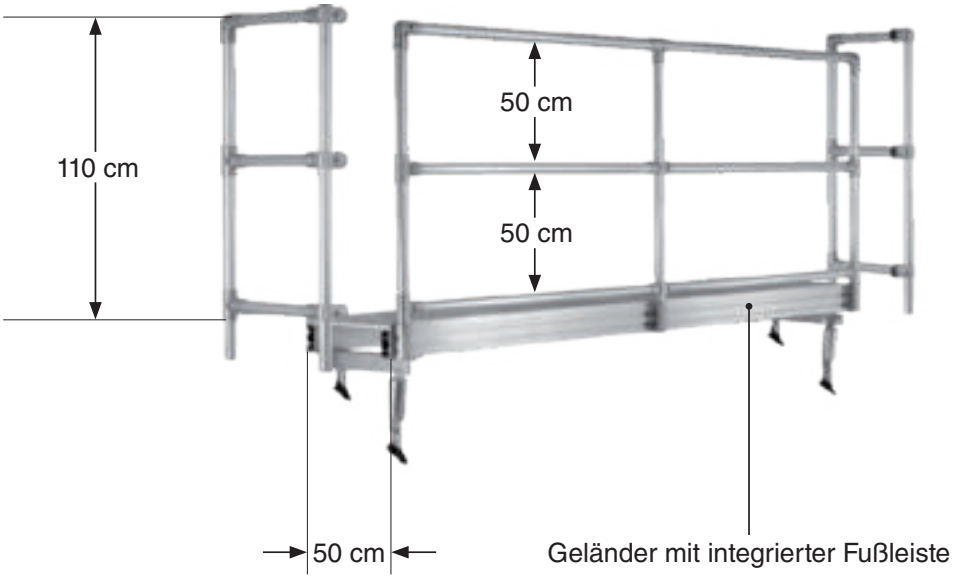

Rettungspodeste für den 2. Rettungsweg (gemäß DIN 14094-2)

- Podestbreite 80 cm
- stand- und rutschsicher profiliert
- inklusive Unterbau (auf jeweilige Dachneigung einstellbar)
- inklusive dreiseitigem Sicherheitsgeländer
- extrem witterungsbeständig

Eine ausführliche Einbauanleitung wird der Lieferung beigefügt.

Weitere Infos unter:
https://heuel.de/downloads/einbauanleitungen

ALU-NATUR

00 Unbeschichtet

Rettungspodest (gemäß DIN 14094-2)

Rettungspodestlänge 150 - 300 cm
Rettungspodestbreite 80 cm
Sicherheitsgeländer 110 cm
Knieleistenhöhe 50 cm
Integrierte Fußleiste

Rettungspodeste mit einer Länge über 300 cm sind auf Anfrage erhältlich.

Sicherheitstür selbstschließend für Rettungspodeste

Selbstschließende Sicherheitstür, öffnet beim Anlegen der Rettungsleiter selbstständig nach innen

VPE: 1 Stück	Stückpreis in EUR ohne MwSt.	
Best.-Nr. 8800 00	Alu-Natur	152,59

Türposition von Traufe aus gesehen angeben!

Tabelle Rettungspodeste

Hier finden Sie alle Ausführungen der einzelnen Rettungspodeste.

Vervollständigen Sie die Bestellnummer mit dem Zusatz für die gewünschte Farbe.

Alle Rettungspodeste werden standardmäßig mit einem 3-seitigen (1x frontseitig, 2x stirnseitig) Sicherheitsgeländer geliefert. Die Geländerhöhe beträgt 110 cm.

VPE: 1 Stück

Stückpreis in EUR ohne MwSt.

Länge (cm)	Artikel (Nr.)	Farbe (Nr.)	Mit Geländer (110 cm)
150	8150	00	1.306,50
175	8175	00	1.440,93
200	8200	00	1.550,58
225	8225	00	1.648,45
250	8250	00	1.733,36
275	8275	00	1.819,43
300	8300	00	1.904,33

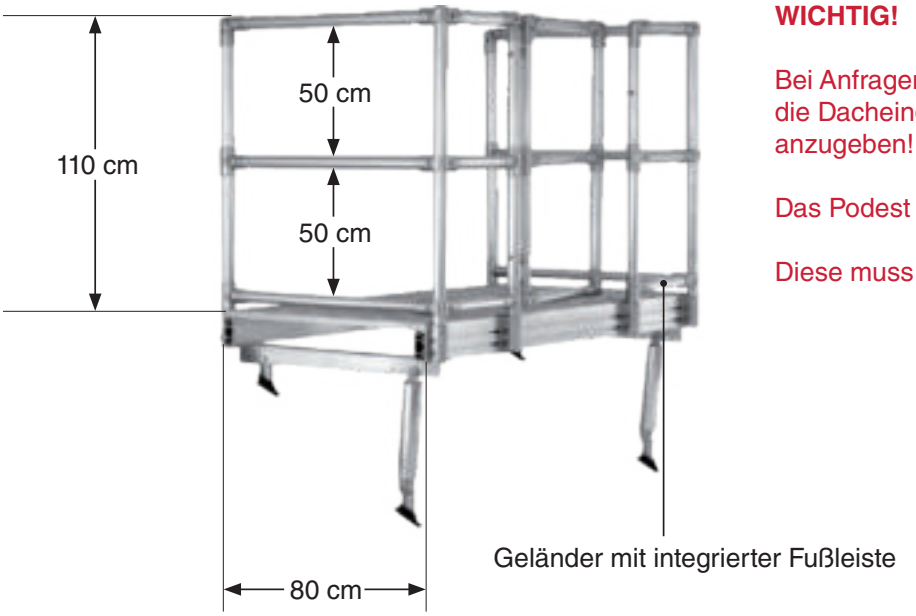

WICHTIG!

Bei Anfragen und Bestellungen ist immer die Dacheindeckung und Dachneigung anzugeben!

Das Podest wird ohne Tür geliefert.

Diese muss separat bestellt werden!

Wartungsweg Typ C | erster schienengeführter Laufsteg mit integrierter Anschlageinrichtung (gemäß DIN EN 516 K2)

- hochwertiger Aluminiumguss
- extrem witterungsbeständig
- Breite: 50 cm, 60 cm oder 80 cm
- stand- und rutschsicher profiliert
- leichtgängiger Laufschuh zum Einhängen von Sicherheitsgeschirr
- für alle gängigen Dacheindeckungen

Eine ausführliche Einbauanleitung wird der Lieferung beigefügt.

Weitere Infos unter:
https://heuel.de/downloads/einbauanleitungen

ALU-NATUR

00 Unbeschichtet

Wartungsweg Typ C (geprüft gemäß DIN EN 516 Klasse 1 (K1), Klasse 2 (K2) und DIN 4426)

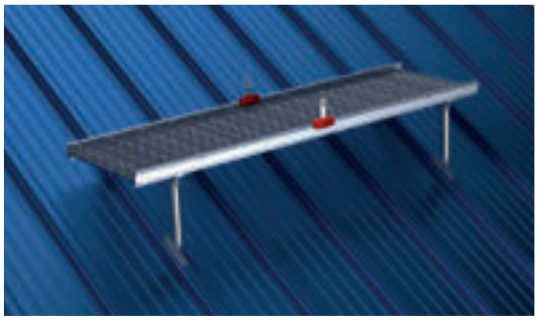

Einzellängen bis zu 610 cm
Wartungswegbreite: 50 cm, 60 cm oder 80 cm
Fußleiste und Laufschuh für Sicherheitsgeschirr.
Sicherheitsgeschirr auf Anfrage erhältlich.

VPE: 1 Stück — Preise auf Anfrage

Best.-Nr. W500000-K1
Wartungsweg Typ C ohne Laufschuh
gemäß DIN 516 (K1) und DIN 4426
stand- und rutschsicher profiliert (R11)

Best.-Nr. W500000-K2
Wartungsweg Typ C mit Laufschuh als
bewegliche Anschlageinrichtung für PSA
gemäß DIN 516 (K2) und DIN 4426

Best.-Nr. W500000-LS
Laufschuh (feuerrot RAL 3000) leichtgängig und robust mit
Edelstahl-Aufnahme für PSA

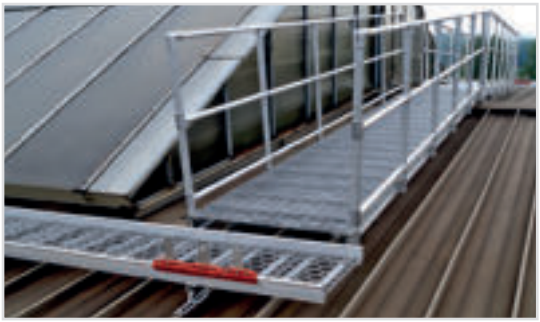

Übersicht Unterbauten

Unterbau

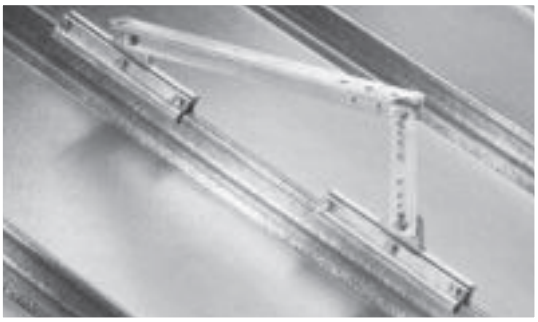

Kalzip®, BEMO® und Aluform System-Technik. Bei Aluminiumdächern wird die Alu-Klemmhalterung auf den Stehfalz der Profilbahn angeklemmt.

Dieser Unterbau wird für Laufstege, Podeste und Wartungsweg Typ C genutzt.

Bei Anfragen und Bestellungen ist immer die Dacheindeckung, Dachneigung und Materialstärke anzugeben!

Heuel
ALUMINIUMGIESSEREI

Stehfalzdächer

Doppelstehfalz

Winkelstehfalz

Stehfalzbahnen

Dachtrittsystem ClipStep

- Begehungssystem für Doppel- und Winkelstehfalz
- Rostabstände frei wählbar (DIN beachten) für Dachneigung bis max. 55 ° geeignet
- hochwertiger Aluminiumguss, daher extrem witterungsbeständig
- Befestigungsteile aus Edelstahl
- Trittflächen sind stand- und rutschsicher profiliert
- farbliche Beschichtung auf Anfrage

Eine ausführliche Einbauanleitung wird der Lieferung beigefügt.

Weitere Infos unter:
https://heuel.de/downloads/einbauanleitungen

ALU-NATUR

00 Unbeschichtet

ClipStep Kurzrost

Standfläche 50 x 25 cm
Inklusive Halterungen (Anzugsmoment 16 Nm)
Für Scharenbreiten von 21 - 60 cm

VPE: 4 Stück	Stückpreis in EUR ohne MwSt.	
Best.-Nr. 546 00	Alu-Natur	62,28

ClipStep Langrost

Standfläche 80 x 25 cm
Inklusive Halterungen (Anzugsmoment 16 Nm)
Für Scharenbreiten von 49 - 90 cm
Bei diesem Langrost ist die Montage eines Sicherheitsgeländers möglich; s. Seite 103.

VPE: 4 Stück	Stückpreis in EUR ohne MwSt.	
Best.-Nr. 580 00	Alu-Natur	75,96

ClipStep Endlos-Laufrost

Lauffläche 150 x 25 cm, Inklusive Steckverbinder

VPE: 5 Stück	Stückpreis in EUR ohne MwSt.	
Best.-Nr. 150 00	Alu-Natur	72,18

ClipStep Laufrosthalterung

Anzugsmoment 16 Nm, es werden mind. 2 Halterungen pro Endlos-Laufrost benötigt.
Max. Abstand 120 cm

VPE: 10 Stück	Stückpreis in EUR ohne MwSt.	
Best.-Nr. 550 00	Alu-Natur	28,08

Dachtrittsystem MountStep

- Begehungssystem für Doppel- und Winkelstehfalz
- Rostabstände frei wählbar (DIN beachten) für Dachneigung bis max. 55 ° geeignet
- hochwertiger Aluminiumguss, daher extrem witterungsbeständig
- Befestigungsteile aus Edelstahl
- Trittflächen sind stand- und rutschsicher profiliert
- farbliche Beschichtung auf Anfrage

Eine ausführliche Einbauanleitung wird der Lieferung beigefügt.

Weitere Infos unter:
https://heuel.de/downloads/einbauanleitungen

ALU-NATUR

00 Unbeschichtet

MountStep Kurzrost

Standfläche 50 x 25 cm
Inklusive Halterungen

VPE: 4 Stück	Stückpreis in EUR ohne MwSt.	
Best.-Nr. 547 00	Alu-Natur	117,30

MountStep Langrost

Standfläche 80 x 25 cm
Inklusive Halterungen
Bei diesem Langrost ist die Montage eines Sicherheitsgeländers möglich; s. Seite 103.

VPE: 4 Stück	Stückpreis in EUR ohne MwSt.	
Best.-Nr. 581 00	Alu-Natur	128,60

MountStep Endlos-Laufrost

Lauffläche 150 x 25 cm, Inklusive Steckverbinder

VPE: 5 Stück	Stückpreis in EUR ohne MwSt.	
Best.-Nr. 150 00	Alu-Natur	72,18

MountStep Laufrosthalterung

Es werden mind. 2 Halterungen pro Endlos-Laufrost benötigt.
Max. Abstand 120 cm

VPE: 10 Stück	Stückpreis in EUR ohne MwSt.	
Best.-Nr. 551 00	Alu-Natur	52,73

Schneefangsystem Pipe und DoublePipe mit Schneefanghalterungen

32er und 40er Alu-Rohr

Alu-Rohr **32** x 2 mm, **40** x 1,5 mm
Länge 2000 mm

VPE: 10 Stück Stückpreis in EUR ohne MwSt.

Rohr 32 mm: Best.-Nr. 562 00 Alu-Natur 15,07
Rohr 40 mm: Best.-Nr. 560 00 Alu-Natur 18,11

3-fach Rohrhalterung mit Trägerplatte für 40er Alu-Rohr

NEU

VPE: 1 Stück Stückpreis in EUR ohne MwSt.

Best.-Nr. 529 00 Alu-Natur 52,90

Halterung DoublePipe für Doppel- und Winkelstehfalzdächer, für 40er Alu-Rohr

VPE: 1 Stück Stückpreis in EUR ohne MwSt.

Best.-Nr. 570 00 Alu-Natur 9,51

Einfachrohrhalter für Rundbördelstehfalz, Doppelstehfalz- und Winkelstehfalzdächer, für 32er Alu-Rohr

VPE: 1 Stück Stückpreis in EUR ohne MwSt.

Best.-Nr. 532 00 Alu-Natur 7,23

Halterung Pipe für Doppelstehfalzdächer, für 40er Alu-Rohr

Nicht für Winkelstehfalz geeignet

VPE: 1 Stück Stückpreis in EUR ohne MwSt.

Best.-Nr. 575 00 Alu-Natur 5,79

Aufstockelement zur Ausführung als Doppelrohrsystem, für 32er Alu-Rohr

NEU

VPE: 1 Stück Stückpreis in EUR ohne MwSt.

Best.-Nr. 533 00 Alu-Natur 3,39

Rohrverbinder für 32er Alu-Rohr

Aus GFK-Kunststoff, schwarz, witterungsbeständig, stoßfest.
Diese Verbinder fügen die einzelnen Rohre zu einem beliebig langen Schneefangsystem zusammen.

VPE: 1 Stück	Stückpreis in EUR ohne MwSt.	
Best.-Nr. 591 00	GFK-Verbinder	1,15

Eishalter 32er (Alu) für Alu-Rohr

Die Pipe- und DoublePipe-Systeme sollten aus Sicherheitsgründen mit Eishaltern ergänzt und alle 25 cm am Alu-Rohr befestigt werden. Diese stoppen herabrutschende Eisstücke mit ihren breiten Flächen.

VPE: 1 Stück	Stückpreis in EUR ohne MwSt.	
Best.-Nr. 569 00	Alu-Natur	3,86

Rohrverbinder für 40er Alu-Rohr

Aus GFK-Kunststoff, schwarz, witterungsbeständig, stoßfest.

Diese Verbinder fügen die einzelnen Rohre zu einem beliebig langen Schneefangsystem zusammen.

VPE: 1 Stück	Stückpreis in EUR ohne MwSt.	
Best.-Nr. 590 00	GFK-Verbinder	1,26

Eishalter 40er (Edelstahl) für Alu-Rohr

Kurze Ausführung, Länge 70 mm. Die Pipe- und DoublePipe-Systeme sollten aus Sicherheitsgründen mit Eishaltern ergänzt und alle 25 cm am Alu-Rohr befestigt werden. Diese stoppen herabrutschende Eisstücke mit ihren breiten Flächen.

VPE: 1 Stück	Stückpreis in EUR ohne MwSt.	
Best.-Nr. 565 00	Edelstahl	2,70

Alu-Endstopfen für 32er und 40er Alu-Rohr

Die Enden der Pipe- und DoublePipe-Systeme können mit Endstopfen aus Aluminium geschlossen werden.

VPE: 1 Stück	Stückpreis in EUR ohne MwSt.	
32er: Best.-Nr. 541 00	Alu-Natur	2,89
40er: Best.-Nr. 540 00	Alu-Natur	3,14

Trägerplatten-Set HEUEL-SAFE

- hochwertiger Aluminiumguss
- extrem witterungsbeständig
- inklusive EPDM-Gummidichtung
- extrem hohe Festigkeit
- Ausdehnung der Scharen weiterhin möglich

Eine ausführliche Einbauanleitung wird der Lieferung beigefügt. Weitere Infos unter:
https://heuel.de/downloads/einbauanleitungen

ALU-NATUR

00 Unbeschichtet

Trägerplatten-Set inkl. Ausgleichsplatte 4,5 mm für Dachaufbauten

Anzugsmoment 15 Nm

VPE: 1 Stück		Stückpreis in EUR ohne MwSt.
Best.-Nr. 520 00	Alu-Natur	44,83

Trägerplatten-Set inkl. Ausgleichsplatte 4,5 mm mit Edelstahl-Aufnahme für Solarplatten

Anzugsmoment 15 Nm

VPE: 1 Stück		Stückpreis in EUR ohne MwSt.
Best.-Nr. 528 00	Alu-Natur	54,61

Trägerplatten-Set inkl. Ausgleichsplatte 4,5 mm mit Dachhaken und Anschlagpunkt

Anzugsmoment 15 Nm
DIN EN 517-A

VPE: 1 Stück		Stückpreis in EUR ohne MwSt.
Best.-Nr. 525 00	Alu-Natur	70,99

Trägerplatten-Set HEUEL-SAFE Schaubild

Bei vorhandener Strukturmatte muss diese im Bereich der Ausgleichsplatte mit ausgeschnitten werden.

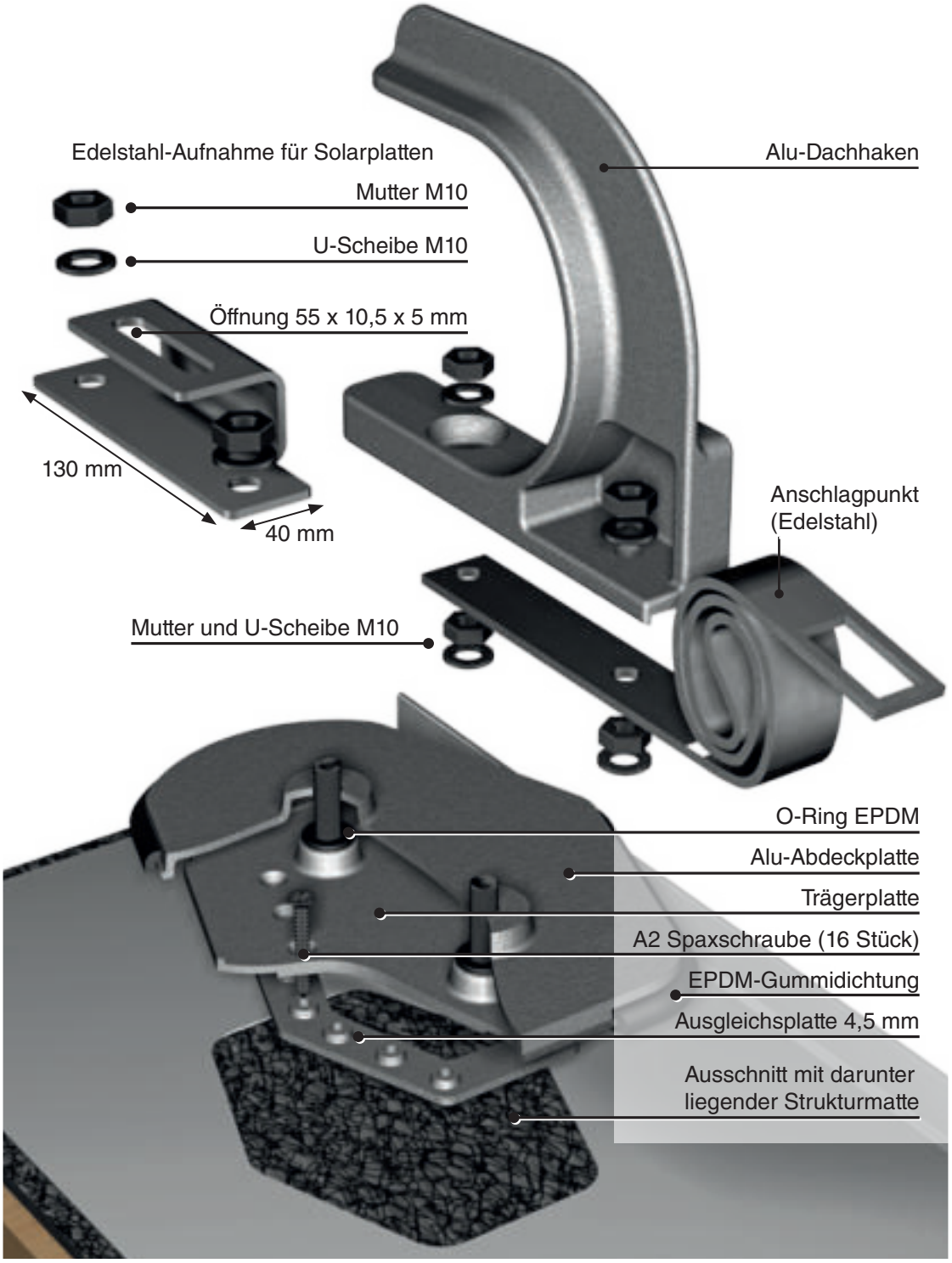

Treppensystem für Rettungs- und Wartungstreppen
mit Heuel-Langrosten (80 x 25 cm)

Beispiel Treppenanlagen MountStep und ClipStep

Hier ein Beispiel für das Baukastensystem aus dem Hause Heuel. Diese Treppenanlage besteht aus:

- 3 x Langroste MountStep oder ClipStep
- 6 x Sicherheitsgeländer (bestehend aus Knieleiste und Handlauf)

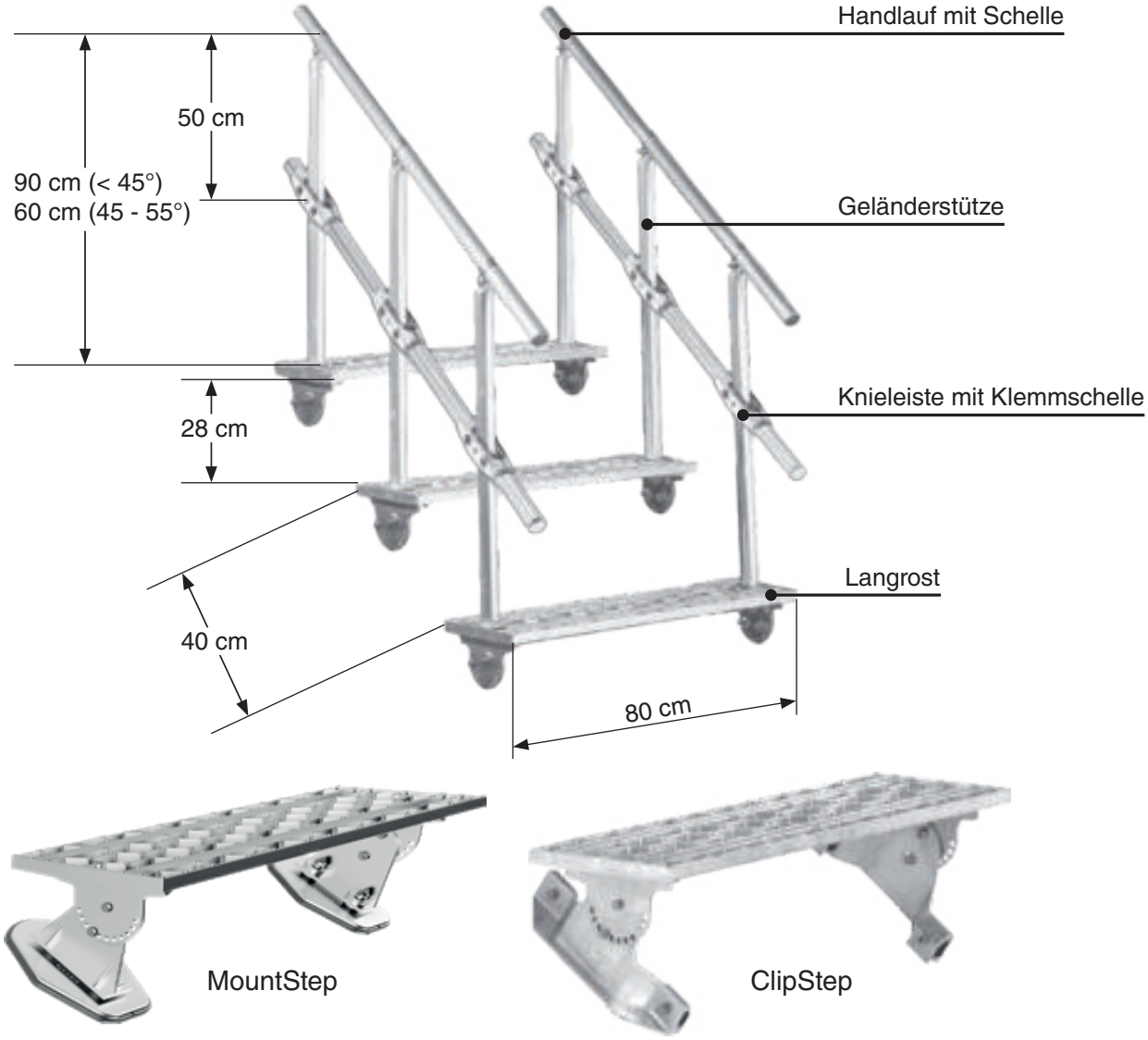

Langroste für Sicherheitsgeländer

Zur sicheren und einfachen Montage sind Heuel-Langroste (80 x 25 cm) und Heuel-Sicherheitsgeländer konstruktiv aufeinander abgestimmt. Eine Montage der Geländer ist also nur auf Heuel-Langrosten möglich! Langroste, die mit den Sicherheitsgeländern montiert werden können, finden Sie auf folgenden Seiten:

Dachtrittsystem	Seite
ClipStep	96
MountStep	97

Sicherheitsgeländer für Rettungs- und Wartungstreppen
für Langroste (80 x 25 cm)

- Geländerstütze gem. DIN in 60 o. 90 cm Höhe
- mit Handlauf, wahlweise mit Knieleiste
- Verbindungselemente aus Edelstahl
- Made in Germany

ALU-NATUR
00 Unbeschichtet

Eine ausführliche Einbauanleitung wird der Lieferung beigefügt.

Weitere Infos unter:
https://heuel.de/downloads/einbauanleitungen

Sicherheitsgeländer für Rettungstreppen 2. Rettungsweg

Geländerhöhe 90 cm
Mit Handlauf und Knieleiste
(für Dachneigungen von **0 - 45°**)

Alu-Rohr 40 mm Ø

VPE: 1 Stück	Stückpreis in EUR ohne MwSt.	
Best.-Nr. 600 00	Alu-Natur	59,68

Geländerhöhe 60 cm
Ohne Knieleiste (für Dachneigungen von **45°- 55°**)

Alu-Rohr 40 mm Ø

VPE: 1 Stück	Stückpreis in EUR ohne MwSt.	
Best.-Nr. 640 00	Alu-Natur	43,56

Sicherheitsgeländer für Treppen Wartungsweg

Geländerhöhe 90 cm
Ohne Knieleiste (für Dachneigungen von **0 - 45°**)

Alu-Rohr 40 mm Ø

VPE: 1 Stück	Stückpreis in EUR ohne MwSt.	
Best.-Nr. 650 00	Alu-Natur	47,30

Geländerhöhe 60 cm
Ohne Knieleiste (für Dachneigungen von **45°- 55°**)

Alu-Rohr 40 mm Ø

VPE: 1 Stück	Stückpreis in EUR ohne MwSt.	
Best.-Nr. 640 00	Alu-Natur	43,56

Laufstege für Rettungs- und Wartungswege (gemäß DIN 14094-2)

- Laufstegbreite 50 cm (andere Breiten auf Anfrage)
- stand- und rutschsicher profiliert
- inklusive Unterbau (auf jeweilige Dachneigung einstellbar)
- wahlweise frontseitiges Sicherheitsgeländer
- wahlweise Endgeländer (rechts/links) und/oder Sicherheitstür

Eine ausführliche Einbauanleitung wird der Lieferung beigefügt.

Weitere Infos unter:
https://heuel.de/downloads/einbauanleitungen

ALU-NATUR

00 Unbeschichtet

Laufsteg (DIN 14094-2)

Laufsteglänge 100 - 300 cm
Laufstegbreite 50 cm
Sicherheitsgeländer 110 cm
Knieleistenhöhe 50 cm
Integrierte Fußleiste

Laufsteglängen über 300 cm sind auf Anfrage erhältlich.

Endgeländer für Laufstege

Geländerhöhe 110 cm

VPE: 1 Stück		Stückpreis in EUR ohne MwSt.
Rechtes Endstück		
Best.-Nr. 4500 00	Alu-Natur	107,32
Linkes Endstück		
Best.-Nr. 4600 00	Alu-Natur	107,32

Position der Geländer von Traufe aus gesehen angeben!

Sicherheitstür selbstschließend für Laufstege

Selbstschließende Sicherheitstür, öffnet beim Anlegen der Rettungsleiter selbstständig nach innen

VPE: 1 Stück		Stückpreis in EUR ohne MwSt.
Best.-Nr. 8800 00	Alu-Natur	152,59

Türposition von Traufe aus gesehen angeben!

Tabelle Laufstege

Hier finden Sie alle Ausführungen der einzelnen Laufstege.

Vervollständigen Sie die Bestellnummer mit dem Zusatz für die gewünschte Farbe.

Die Geländerhöhe beträgt 110 cm. Wenn Sie einen Laufsteg ohne Geländer wünschen, lassen Sie diesen Eintrag einfach weg.

VPE: 1 Stück

Stückpreis in EUR ohne MwSt.

Länge (cm)	Artikel (Nr.)	Farbe (Nr.)	Mit Geländer (110 cm)	Ohne Geländer
100	4100	00	793,57	672,13
125	4125	00	854,89	695,70
150	4150	00	915,02	720,46
175	4175	00	977,52	769,99
200	4200	00	1.037,65	818,34
225	4225	00	1.098,97	866,68
250	4250	00	1.160,28	928,00
275	4275	00	1.233,39	1.001,11
300	4300	00	1.306,50	1.074,21

WICHTIG!
Bei Anfragen und Bestellungen ist immer die Dacheindeckung und Dachneigung anzugeben!

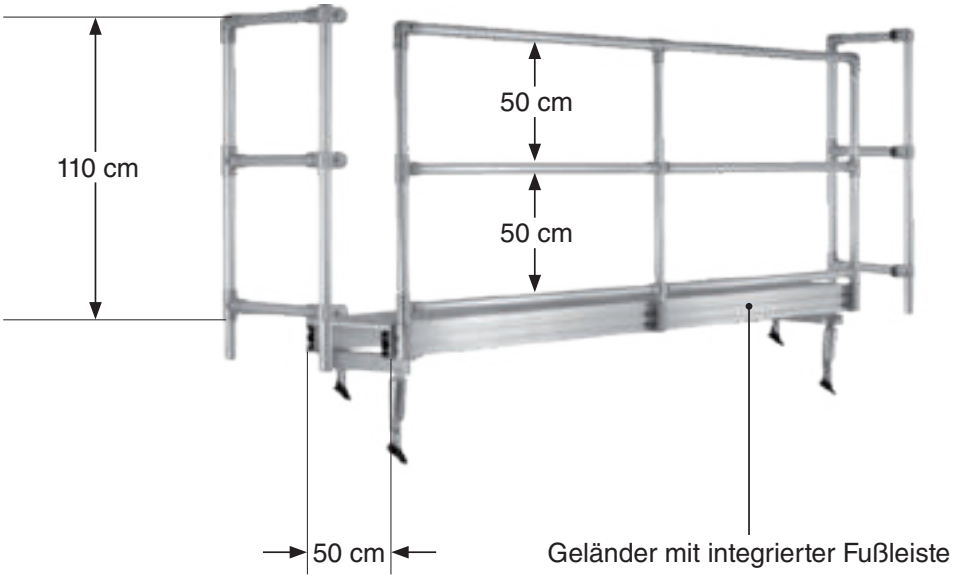

Rettungspodeste für den 2. Rettungsweg (gemäß DIN 14094-2)

- Podestbreite 80 cm
- stand- und rutschsicher profiliert
- inklusive Unterbau (auf jeweilige Dachneigung einstellbar)
- inklusive dreiseitigem Sicherheitsgeländer
- extrem witterungsbeständig

Eine ausführliche Einbauanleitung wird der Lieferung beigefügt.

Weitere Infos unter:
https://heuel.de/downloads/einbauanleitungen

ALU-NATUR

00 Unbeschichtet

Rettungspodest (gemäß DIN 14094-2)

Rettungspodestlänge 150 - 300 cm
Rettungspodestbreite 80 cm
Sicherheitsgeländer 110 cm
Knieleistenhöhe 50 cm
Integrierte Fußleiste

Rettungspodeste mit einer Länge über 300 cm sind auf Anfrage erhältlich.

Sicherheitstür selbstschließend für Rettungspodeste

Selbstschließende Sicherheitstür, öffnet beim Anlegen der Rettungsleiter selbstständig nach innen

VPE: 1 Stück		Stückpreis in EUR ohne MwSt.
Best.-Nr. 8800 00	Alu-Natur	152,59

Türposition von Traufe aus gesehen angeben!

Tabelle Rettungspodeste

Hier finden Sie alle Ausführungen der einzelnen Rettungspodeste.

Vervollständigen Sie die Bestellnummer mit dem Zusatz für die gewünschte Farbe.

Alle Rettungspodeste werden standardmäßig mit einem 3-seitigen (1x frontseitig, 2x stirnseitig) Sicherheitsgeländer geliefert. Die Geländerhöhe beträgt 110 cm.

VPE: 1 Stück — Stückpreis in EUR ohne MwSt.

Länge (cm)	Artikel (Nr.)	Farbe (Nr.)	Mit Geländer (110 cm)
150	8150	00	1.306,50
175	8175	00	1.440,93
200	8200	00	1.550,58
225	8225	00	1.648,45
250	8250	00	1.733,36
275	8275	00	1.819,43
300	8300	00	1.904,33

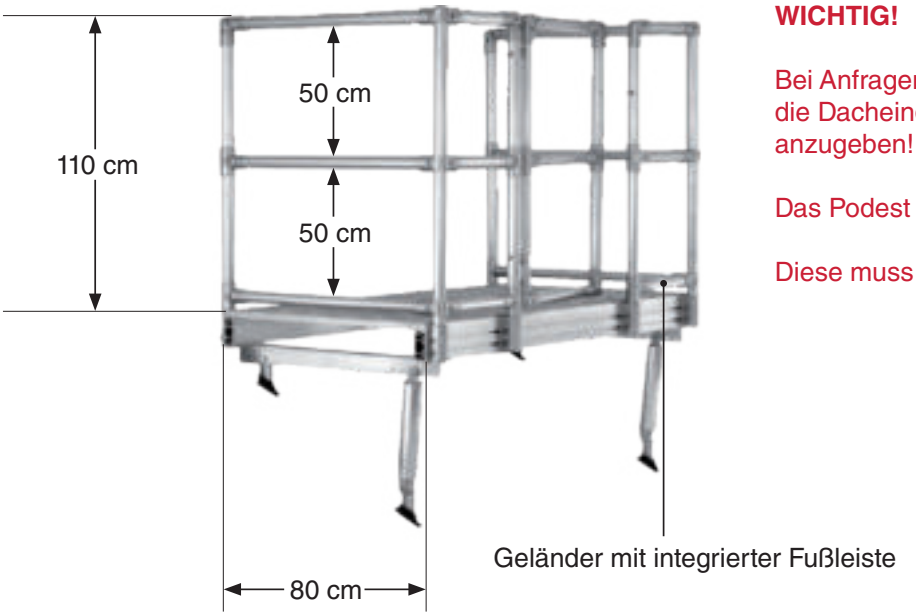

WICHTIG!

Bei Anfragen und Bestellungen ist immer die Dacheindeckung und Dachneigung anzugeben!

Das Podest wird ohne Tür geliefert.

Diese muss separat bestellt werden!

Wartungsweg Typ C | erster schienengeführter Laufsteg mit integrierter Anschlageinrichtung gemäß DIN EN 516 K2

- hochwertiger Aluminiumguss
- extrem witterungsbeständig
- Breite: 50 cm, 60 cm oder 80 cm
- stand- und rutschsicher profiliert
- leichtgängiger Laufschuh zum Einhängen von Sicherheitsgeschirr
- für alle gängigen Dacheindeckungen

Eine ausführliche Einbauanleitung wird der Lieferung beigefügt.

Weitere Infos unter:
https://heuel.de/downloads/einbauanleitungen

ALU-NATUR

00 Unbeschichtet

Wartungsweg Typ C (geprüft gemäß DIN EN 516 Klasse 1 (K1), Klasse 2 (K2) und DIN 4426)

Einzellängen bis zu 610 cm
Wartungswegbreite: 50 cm, 60 cm oder 80 cm
Fußleiste und Laufschuh für Sicherheitsgeschirr.
Sicherheitsgeschirr auf Anfrage erhältlich.

VPE: 1 Stück — Preise auf Anfrage

Best.-Nr. W500000-K1
Wartungsweg Typ C ohne Laufschuh
gemäß DIN 516 (K1) und DIN 4426
stand- und rutschsicher profiliert (R11)

Best.-Nr. W500000-K2
Wartungsweg Typ C mit Laufschuh als
bewegliche Anschlageinrichtung für PSA
gemäß DIN 516 (K2) und DIN 4426

Best.-Nr. W500000-LS
Laufschuh (feuerrot RAL 3000) leichtgängig und robust mit
Edelstahl-Aufnahme für PSA

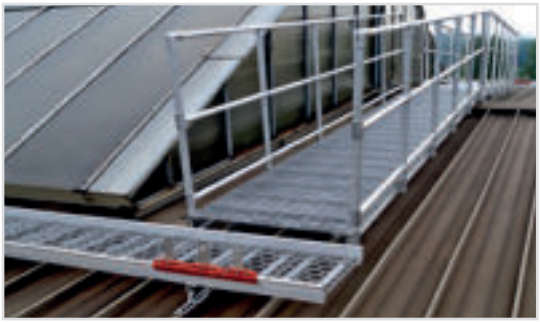

Übersicht Unterbauten

Unterbau

Für Stehfalzdächer (hier Zink-Stehfalz) stehen Trägerplatten mit Unterplatte und Abdeckplatte zur Verfügung.

Dieser Unterbau wird für Laufstege, Podeste und Wartungsweg Typ C genutzt.

Die Klemmhalterung ist eine praktische Lösung für Dächer mit einer Neigung von bis zu 45°.

Sie wird einfach auf den Stehfalz aufgeklemmt und sorgt für eine stabile Befestigung. Mit dieser flexiblen Halterung können Sie Ihre Installationen sicher und effizient umsetzen, ohne die Dachhaut zu durchdringen. Ideal für eine schnelle und einfache Montage!

Dieser Unterbau wird für Laufstege und Podeste genutzt. Nicht für Wartungsweg Typ C geeignet.

Bei Anfragen und Bestellungen ist immer die Dacheindeckung und Dachneigung anzugeben!

Dachwellplatten

Welle 5, 6, 6 ¾

Berliner Welle

Welle 8

Hevel
ALUMINIUMGIESSEREI

Dachtrittsystem MultiStep

- schienengeführtes Dachtrittsystem (unabhängig vom Lattmaß)
- Rostabstände frei wählbar (DIN beachten)
- für Dachneigung bis max. 45° geeignet
- hochwertiger Aluminiumguss, daher extrem witterungsbeständig
- Befestigungsteile aus Edelstahl
- Trittflächen sind stand- und rutschsicher profiliert

Eine ausführliche Einbauanleitung wird der Lieferung beigefügt.

Weitere Infos unter:
https://heuel.de/downloads/einbauanleitungen

ALU-NATUR

00 Unbeschichtet

STANDARDFARBE

01 Naturrot

02 Dunkelbraun

03 Anthrazit

MultiStep Schienenhalterung für Berliner Welle, Welle 5, Welle 6, Welle 6 ¾ und Welle 8

VPE: je 1 Stück		Stückpreis in EUR ohne MwSt.
Berliner Welle, Welle 5, Welle 6, Welle 6 ¾		
Best.-Nr. 800 00	Alu-Natur	18,47
Best.-Nr. 800 ...	Standardfarbe	20,97
Welle 8		
Best.-Nr. 820 00	Alu-Natur	18,47
Best.-Nr. 820 ...	Standardfarbe	20,97

MultiStep Schienen-Trägerprofile

VPE: 1 Stück		Stückpreis in EUR ohne MwSt.
Länge 100 cm		
Best.-Nr. 910 00		16,73
Best.-Nr. 910 ...		19,25

Länge 150 cm		Stückpreis in EUR ohne MwSt.
Best.-Nr. 916 00	Alu-Natur	21,78
Best.-Nr. 916 ...	Standardfarbe	25,63
Länge 200 cm		
Best.-Nr. 920 00	Alu-Natur	26,96
Best.-Nr. 920 ...	Standardfarbe	32,13
Länge 300 cm		
Best.-Nr. 930 00	Alu-Natur	38,50
Best.-Nr. 930 ...	Standardfarbe	48,72

MultiStep Schienenverbinder

Edelstahl-Schienenverbinder inklusive Schrauben

VPE: 1 Stück		Stückpreis in EUR ohne MwSt.
Best.-Nr. 940 00	Alu-Natur	4,34

MultiStep Kurzrost

Standfläche 50 x 25 cm
Inklusive Halterung
Bis max. 45° anpassbar

VPE: 1 Stück		Stückpreis in EUR ohne MwSt.
Best.-Nr. 946 00	Alu-Natur	58,34
Best.-Nr. 946 ...	Standardfarbe	71,09

MultiStep Langrost

Standfläche 80 x 25 cm
Inklusive Halterung
Bis max. 45° anpassbar
Bei diesem Langrost ist die Montage eines Sicherheitsgeländers möglich; s. Seite 119.

VPE: 1 Stück		Stückpreis in EUR ohne MwSt.
Best.-Nr. 980 00	Alu-Natur	68,90
Best.-Nr. 980 ...	Standardfarbe	81,40

MultiStep Endlos-Laufrost

Lauffläche 150 x 25 cm
Inklusive 2 Laufrosthalterungen
Inklusive Steckverbinder
Bis max. 45° anpassbar
Max. Abstand 120 cm

VPE: 1 Stück		Stückpreis in EUR ohne MwSt.
Best.-Nr. 950 00	Alu-Natur	94,24
Best.-Nr. 950 ...	Standardfarbe	110,36

Schneefangsystem TopBoard

- exklusives Design aus dem Hause Heuel
- Gitter aus Aluminium, extrem witterungsbeständig
- durch Edelstahlprofile enorm belastbar
- inklusive Steckverbinder, beliebig verlängerbar
- bi-colored / uni
- Gitter in Längen von 150 cm lieferbar
- für alle gängigen Dacheindeckungen

Eine ausführliche Einbauanleitung wird der Lieferung beigefügt.

Weitere Infos unter:
https://heuel.de/downloads/einbauanleitungen

ALU-NATUR

00 Unbeschichtet

STANDARDFARBE

01 Naturrot

02 Dunkelbraun

03 Anthrazit

TopBoard bi-colored

Gitter 150 x 20 x 2 cm
Inklusive Steckverbinder

VPE: 5 Stück	Stückpreis in EUR ohne MwSt.	
Best.-Nr. 130 ...	Standardfarbe	66,57

TopBoard uni

Gitter 150 x 20 x 2 cm
Inklusive Steckverbinder

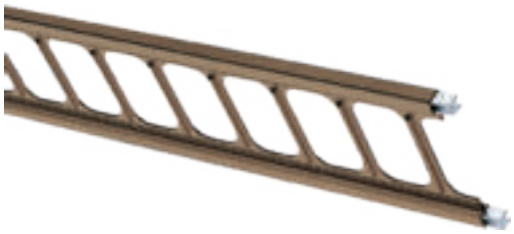

VPE: 5 Stück	Stückpreis in EUR ohne MwSt.	
Best.-Nr. 135 00	Alu-Natur	60,96
Best.-Nr. 135 ...	Standardfarbe	71,82

Schneefangsystem StandardBoard

- traditionelles Gitter aus dem Hause Heuel
- mit hochwertigem Zink-Überzug
- inklusive Steckverbinder, beliebig verlängerbar
- große Farbauswahl
- Gitter in 150 und 300 cm lieferbar
- profilierte Ausführung
- für alle gängigen Dacheindeckungen

Eine ausführliche Einbauanleitung wird der Lieferung beigefügt.

Weitere Infos unter:
https://heuel.de/downloads/einbauanleitungen

ALU-NATUR

00 Unbeschichtet

STANDARDFARBE

01 Naturrot

02 Dunkelbraun

03 Anthrazit

StandardBoard

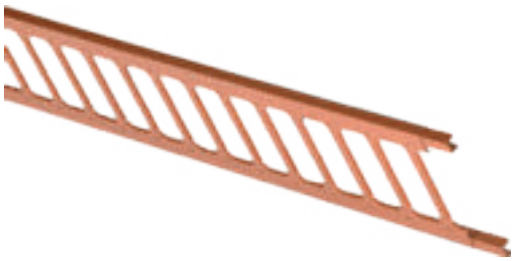

Gitter 150 x 20 x 2 cm
Inklusive Steckverbinder
RAL Beschichtung erst ab 20 Stück

VPE: 10 Stück	Stückpreis in EUR ohne MwSt.	
Best.-Nr. 120 00	Alu-Natur	26,75
Best.-Nr. 120 ...	Standardfarbe	30,25

StandardBoard

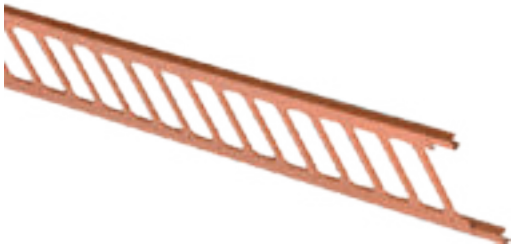

Gitter 300 x 20 x 2 cm
Inklusive Steckverbinder
RAL Beschichtung erst ab 20 Stück
Mindestbestellmenge aus versandtech. Gründen: 5 Stück, kleinere Mengen werden in Längen à 150 cm umgerechnet und ausgeliefert.

VPE: 10 Stück	Stückpreis in EUR ohne MwSt.	
Best.-Nr. 170 00	Alu-Natur	53,49
Best.-Nr. 170 ...	Standardfarbe	60,50

Schneefangsystem Pipe und DoublePipe

- extrem witterungsbeständig
- Rohrlänge 2.000 mm
- mit Edelstahleishalter komplettierbar
- für alle gängigen Dacheindeckungen
- hochwertige Materialien (Aluminium und Edelstahl)

Eine ausführliche Einbauanleitung wird der Lieferung beigefügt.

Weitere Infos unter:
https://heuel.de/downloads/einbauanleitungen

ALU-NATUR

00 Unbeschichtet

STANDARDFARBE

01 Naturrot

02 Dunkelbraun

03 Anthrazit

40er Alu-Rohr

Alu-Rohr 40 x 1,5 mm
Länge 2000 mm

VPE: 10 Stück	Stückpreis in EUR ohne MwSt.	
Best.-Nr. 560 00	Alu-Natur	18,11
Best.-Nr. 560 ...	Standardfarbe	23,01

Edelstahl-Eishalter für 40er Alu-Rohr

Lange Ausführung, Länge 105 mm
Die Pipe- und DoublePipe-Systeme sollten aus Sicherheitsgründen mit Eishaltern ergänzt und alle 25 cm am Alu-Rohr befestigt werden. Diese stoppen herabrutschende Eisstücke mit ihren breiten Flächen.

VPE: 1 Stück	Stückpreis in EUR ohne MwSt.	
Best.-Nr. 568 00	Edelstahl	3,40

Alu-Endstopfen für 40er Alu-Rohr

Die Enden der Pipe- und DoublePipe-Systeme können mit gleichfarbigen Endstopfen aus Aluminium geschlossen werden.

VPE: 1 Stück	Stückpreis in EUR ohne MwSt.	
Best.-Nr. 540 00	Alu-Natur	3,14
Best.-Nr. 540 ...	Standardfarbe	3,74

Rohrverbinder für 40er Alu-Rohr

Aus GFK-Kunststoff, schwarz, witterungsbeständig, stoßfest. Diese Verbinder fügen die einzelnen Rohre zu einem beliebig langen Schneefangsystem zusammen.

VPE: 1 Stück	Stückpreis in EUR ohne MwSt.	
Best.-Nr. 590 00	GFK-Verbinder	1,26

Schneefanghalterungen

- Halterung passend für Welle 5, Welle 6, Welle 6 ¾, Welle 8 und Berliner Welle
- robuste Ausführung
- Dachneigung max. 35°
- hochwertige Materialien (Aluminium und Edelstahl)

Eine ausführliche Einbauanleitung wird der Lieferung beigefügt.

Weitere Infos unter:
https://heuel.de/downloads/einbauanleitungen

ALU-NATUR

00 Unbeschichtet

STANDARDFARBE

01 Naturrot

02 Dunkelbraun

03 Anthrazit

Halterung für TopBoard und StandardBoard Welle 5, Welle 6, Welle 6 ¾, Berliner Welle

VPE: 1 Stück	Stückpreis in EUR ohne MwSt.	
Best.-Nr. 990 00	Alu-Natur	24,65
Best.-Nr. 990 ...	Standardfarbe	28,39

Halterung für TopBoard und StandardBoard Welle 8

VPE: 1 Stück	Stückpreis in EUR ohne MwSt.	
Best.-Nr. 995 00	Alu-Natur	24,65
Best.-Nr. 995 ...	Standardfarbe	28,39

Halterung für Pipe, 40er Alu-Rohr Welle 5, Welle 6, Welle 6 ¾, Berliner Welle

VPE: 1 Stück	Stückpreis in EUR ohne MwSt.	
Best.-Nr. 991 00	Alu-Natur	23,48
Best.-Nr. 991 ...	Standardfarbe	27,10

Halterung für Pipe, 40er Alu-Rohr Welle 8

VPE: 1 Stück	Stückpreis in EUR ohne MwSt.	
Best.-Nr. 996 00	Alu-Natur	23,48
Best.-Nr. 996 ...	Standardfarbe	27,10

Halterung für DoublePipe, 40er Alu-Rohr Welle 5, Welle 6, Welle 6 ¾, Berliner Welle

VPE: 1 Stück	Stückpreis in EUR ohne MwSt.	
Best.-Nr. 992 00	Alu-Natur	24,65
Best.-Nr. 992 ...	Standardfarbe	28,39

Halterung für DoublePipe, 40er Alu-Rohr Welle 8

VPE: 1 Stück	Stückpreis in EUR ohne MwSt.	
Best.-Nr. 997 00	Alu-Natur	24,65
Best.-Nr. 997 ...	Standardfarbe	28,39

Treppensystem für Rettungs- und Wartungstreppen
mit Heuel-Langrosten (80 x 25 cm)

Beispiel Treppenanlage MultiStep

Hier ein Beispiel für das Baukastensystem aus dem Hause Heuel. Diese Treppenanlage besteht aus:

- 3 x Langroste MultiStep
- 6 x Sicherheitsgeländer (bestehend aus Knieleiste und Handlauf)
- 2 x Schienen-Trägerprofil; Länge: 100 cm

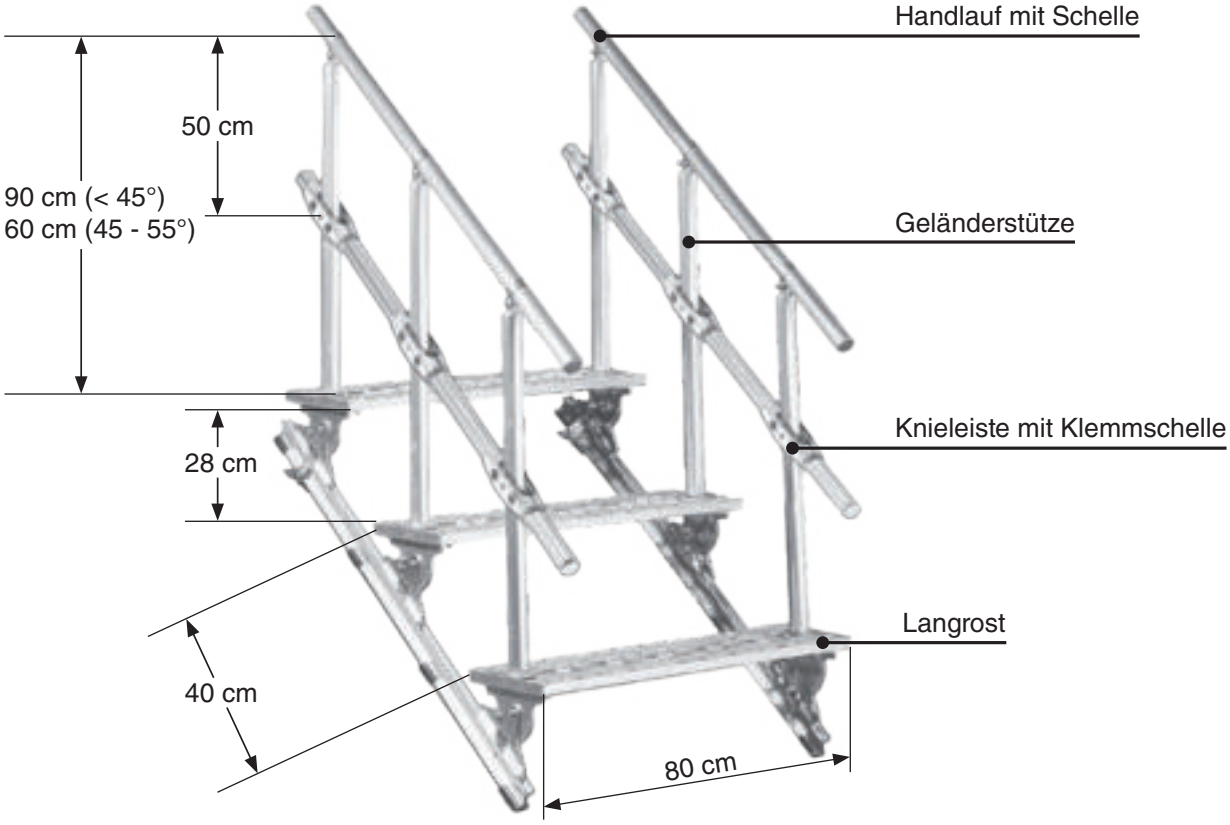

Langroste für Sicherheitsgeländer

Zur sicheren und einfachen Montage sind Heuel-Langroste (80 x 25 cm) und Heuel-Sicherheitsgeländer konstruktiv aufeinander abgestimmt. Eine Montage der Geländer ist also nur auf Heuel-Langrosten möglich! Langroste, die mit den Sicherheitsgeländern montiert werden können, finden Sie auf Seite 113.

Sicherheitsgeländer für Rettungs- und Wartungstreppen
für Langroste (80 x 25 cm)

- Geländerstütze gem. DIN in 60 o. 90 cm Höhe
- mit Handlauf, wahlweise mit Knieleiste
- Verbindungselemente aus Edelstahl
- Made in Germany

Eine ausführliche Einbauanleitung wird der Lieferung beigefügt.

Weitere Infos unter:
https://heuel.de/downloads/einbauanleitungen

ALU-NATUR

00 Unbeschichtet

STANDARDFARBE

01 Naturrot

02 Dunkelbraun

03 Anthrazit

Sicherheitsgeländer für Rettungstreppen 2. Rettungsweg

Geländerhöhe 90 cm
Mit Handlauf und Knieleiste
(für Dachneigungen von **0 - 45°**)

Alu-Rohr 40 mm Ø

VPE: 1 Stück	Stückpreis in EUR ohne MwSt.	
Best.-Nr. 600 00	Alu-Natur	59,68
Best.-Nr. 600 ...	Standardfarbe	69,49

Geländerhöhe 60 cm
Ohne Knieleiste (für Dachneigungen von **45°- 55°**)

Alu-Rohr 40 mm Ø

VPE: 1 Stück	Stückpreis in EUR ohne MwSt.	
Best.-Nr. 640 00	Alu-Natur	43,56
Best.-Nr. 640 ...	Standardfarbe	51,04

Sicherheitsgeländer für Treppen Wartungsweg

Geländerhöhe 90 cm
Ohne Knieleiste (für Dachneigungen von **0 - 45°**)

Alu-Rohr 40 mm Ø

VPE: 1 Stück	Stückpreis in EUR ohne MwSt.	
Best.-Nr. 650 00	Alu-Natur	47,30
Best.-Nr. 650 ...	Standardfarbe	55,95

Geländerhöhe 60 cm
Ohne Knieleiste (für Dachneigungen von **45°- 55°**)

Alu-Rohr 40 mm Ø

VPE: 1 Stück	Stückpreis in EUR ohne MwSt.	
Best.-Nr. 640 00	Alu-Natur	43,56
Best.-Nr. 640 ...	Standardfarbe	51,04

Laufstege für Rettungs- und Wartungswege (gemäß DIN 14094-2)

- Laufstegbreite 50 cm (andere Breiten auf Anfrage)
- stand- und rutschsicher profiliert
- inklusive Unterbau (auf jeweilige Dachneigung einstellbar)
- wahlweise frontseitiges Sicherheitsgeländer
- wahlweise Endgeländer (rechts/links) und/oder Sicherheitstür

Eine ausführliche Einbauanleitung wird der Lieferung beigefügt.

Weitere Infos unter:
https://heuel.de/downloads/einbauanleitungen

ALU-NATUR

00 Unbeschichtet

STANDARDFARBE

01 Naturrot

02 Dunkelbraun

03 Anthrazit

Laufsteg (DIN 14094-2)

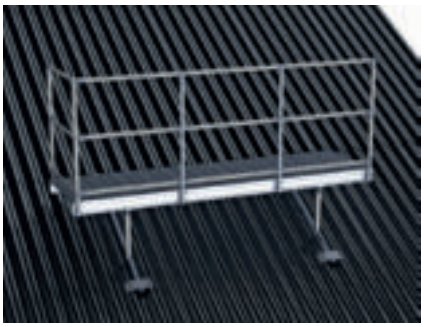

Laufsteglänge 100 - 300 cm
Laufstegbreite 50 cm
Sicherheitsgeländer 110 cm
Knieleistenhöhe 50 cm
Integrierte Fußleiste

Laufsteglängen über 300 cm sind auf Anfrage erhältlich.

Endgeländer für Laufstege

Geländerhöhe 110 cm

VPE: 1 Stück		Stückpreis in EUR ohne MwSt.
Rechtes Endstück		
Best.-Nr. 4500 00	Alu-Natur	107,32
Best.-Nr. 4500 ...	Standardfarbe	119,57
Linkes Endstück		
Best.-Nr. 4600 00	Alu-Natur	107,32
Best.-Nr. 4600 ...	Standardfarbe	119,57

Position der Geländer von Traufe aus gesehen angeben!

Sicherheitstür selbstschließend für Laufstege

Selbstschließende Sicherheitstür, öffnet beim Anlegen der Rettungsleiter selbstständig nach innen

VPE: 1 Stück		Stückpreis in EUR ohne MwSt.
Best.-Nr. 8800 00	Alu-Natur	152,59
Best.-Nr. 8800 ...	Standardfarbe	164,74

Türposition von Traufe aus gesehen angeben!

Tabelle Laufstege

Hier finden Sie alle Ausführungen der einzelnen Laufstege.

Vervollständigen Sie die Bestellnummer mit dem Zusatz für die gewünschte Farbe.

Die Geländerhöhe beträgt 110 cm. Wenn Sie einen Laufsteg ohne Geländer wünschen, lassen Sie diesen Eintrag einfach weg.

VPE: 1 Stück — Stückpreis in EUR ohne MwSt.

Länge (cm)	Artikel (Nr.)	Farbe (Nr.)	Mit Geländer (110 cm)	Ohne Geländer
100	4100	00 (..)	793,57 866,68	672,13 745,23
125	4125	00 (..)	854,89 946,86	695,70 787,68
150	4150	00 (..)	915,02 1.025,87	720,46 830,13
175	4175	00 (..)	977,52 1.104,87	769,99 897,34
200	4200	00 (..)	1.037,65 1.183,87	818,34 964,55
225	4225	00 (..)	1.098,97 1.264,06	866,68 1.031,76
250	4250	00 (..)	1.160,28 1.343,06	928,00 1.110,76
275	4275	00 (..)	1.233,39 1.435,03	1.001,11 1.202,74
300	4300	00 (..)	1.306,50 1.525,82	1.074,21 1.294,71

WICHTIG!
Bei Anfragen und Bestellungen ist immer die Dacheindeckung und Dachneigung anzugeben!

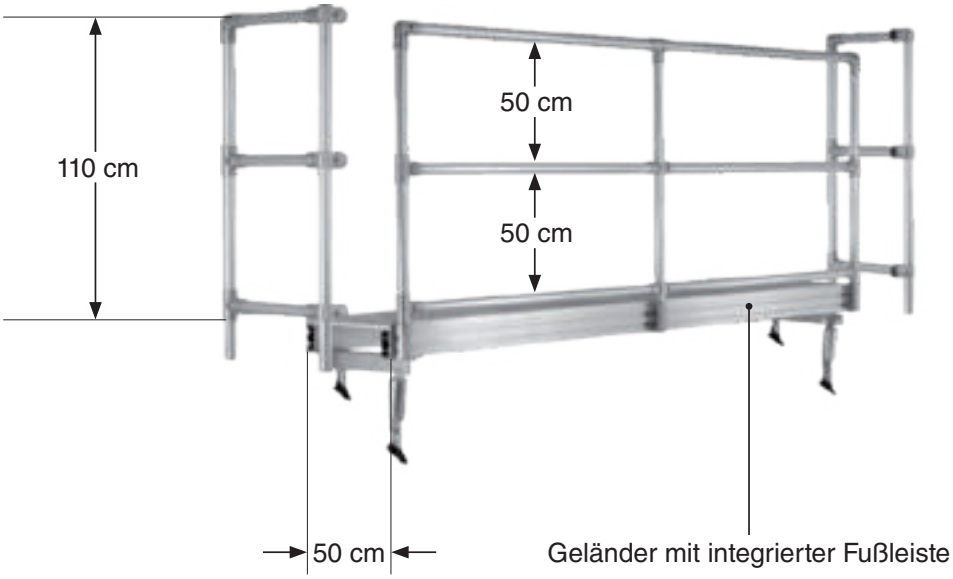

Rettungspodeste für den 2. Rettungsweg (gemäß DIN 14094-2)

- Podestbreite 80 cm
- stand- und rutschsicher profiliert
- inklusive Unterbau (auf jeweilige Dachneigung einstellbar)
- inklusive dreiseitigem Sicherheitsgeländer
- extrem witterungsbeständig

Eine ausführliche Einbauanleitung wird der Lieferung beigefügt.

Weitere Infos unter:
https://heuel.de/downloads/einbauanleitungen

ALU-NATUR

00 Unbeschichtet

STANDARDFARBE

01 Naturrot

02 Dunkelbraun

03 Anthrazit

Rettungspodest (gemäß DIN 14094-2)

Rettungspodestlänge 150 - 300 cm
Rettungspodestbreite 80 cm
Sicherheitsgeländer 110 cm
Knieleistenhöhe 50 cm
Integrierte Fußleiste

Rettungspodeste mit einer Länge über 300 cm sind auf Anfrage erhältlich.

Sicherheitstür selbstschließend für Rettungspodeste

Selbstschließende Sicherheitstür, öffnet beim Anlegen der Rettungsleiter selbstständig nach innen

VPE: 1 Stück	Stückpreis in EUR ohne MwSt.	
Best.-Nr. 8800 00	Alu-Natur	152,59
Best.-Nr. 8800 ...	Standardfarbe	164,74

Türposition von Traufe aus gesehen angeben!

Tabelle Rettungspodeste

Hier finden Sie alle Ausführungen der einzelnen Rettungspodeste.

Vervollständigen Sie die Bestellnummer mit dem Zusatz für die gewünschte Farbe.

Alle Rettungspodeste werden standardmäßig mit einem 3-seitigen (1x frontseitig, 2x stirnseitig) Sicherheitsgeländer geliefert. Die Geländerhöhe beträgt 110 cm.

VPE: 1 Stück — Stückpreis in EUR ohne MwSt.

Länge (cm)	Artikel (Nr.)	Farbe (Nr.)	Mit Geländer (110 cm)
150	8150	00 (..)	1.306,50 1.416,16
175	8175	00 (..)	1.440,93 1.568,27
200	8200	00 (..)	1.550,58 1.696,80
225	8225	00 (..)	1.648,45 1.812,36
250	8250	00 (..)	1.733,36 1.916,12
275	8275	00 (..)	1.819,43 2.050,54
300	8300	00 (..)	1.904,33 2.160,20

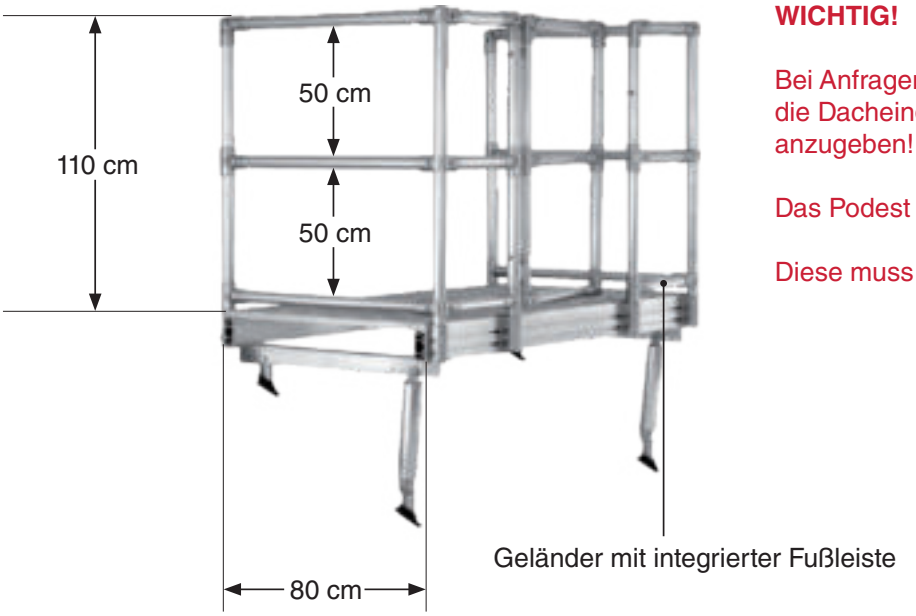

WICHTIG!

Bei Anfragen und Bestellungen ist immer die Dacheindeckung und Dachneigung anzugeben!

Das Podest wird ohne Tür geliefert.

Diese muss separat bestellt werden!

Wartungsweg Typ C | erster schienengeführter Laufsteg mit integrierter Anschlageinrichtung (gemäß DIN EN 516 K2)

- hochwertiger Aluminiumguss
- extrem witterungsbeständig
- Breite: 50 cm, 60 cm oder 80 cm
- stand- und rutschsicher profiliert
- leichtgängiger Laufschuh zum Einhängen von Sicherheitsgeschirr
- für alle gängigen Dacheindeckungen

Eine ausführliche Einbauanleitung wird der Lieferung beigefügt.

Weitere Infos unter:
https://heuel.de/downloads/einbauanleitungen

ALU-NATUR

00 Unbeschichtet

Wartungsweg Typ C (geprüft gemäß DIN EN 516 Klasse 1 (K1), Klasse 2 (K2) und DIN 4426)

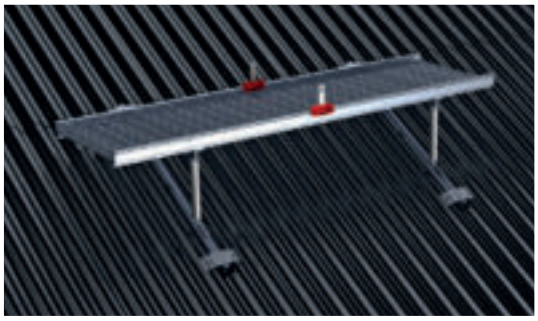

Einzellängen bis zu 610 cm
Wartungswegbreite: 50 cm, 60 cm oder 80 cm
Fußleiste und Laufschuh für Sicherheitsgeschirr.
Sicherheitsgeschirr auf Anfrage erhältlich.

VPE: 1 Stück — Preise auf Anfrage

Best.-Nr. W500000-K1
Wartungsweg Typ C ohne Laufschuh
gemäß DIN 516 (K1) und DIN 4426
stand- und rutschsicher profiliert (R11)

Best.-Nr. W500000-K2
Wartungsweg Typ C mit Laufschuh als
bewegliche Anschlageinrichtung für PSA
gemäß DIN 516 (K2) und DIN 4426

Best.-Nr. W500000-LS
Laufschuh (feuerrot RAL 3000) leichtgängig und robust mit
Edelstahl-Aufnahme für PSA

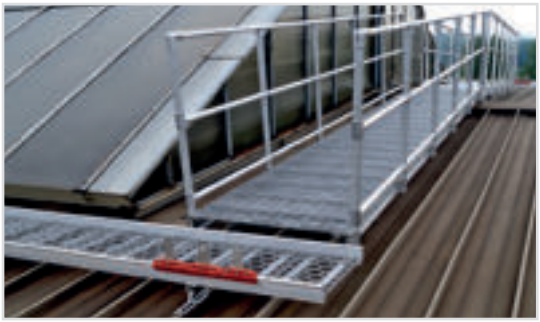

Übersicht Unterbauten

Unterbau

Für Dachwellplatten wird als Unterbau für Laufstege oder Podeste ein von Heuel entwickeltes Schienensystem verwendet.

Dieser Unterbau wird für Laufstege, Podeste und Wartungsweg Typ C genutzt.

Bei Anfragen und Bestellungen ist immer die Dacheindeckung und Dachneigung anzugeben!

Hevel
ALUMINIUMGIESSEREI

Trapez- und Sandwichdächer

Dachtrittsystem MultiStep

- schienengeführtes Dachtrittsystem (unabhängig vom Lattmaß)
- Rostabstände frei wählbar (DIN beachten)
- für verschiedene Dachneigungen geeignet
- hochwertiger Aluminiumguss, daher extrem witterungsbeständig
- Befestigungsteile aus Edelstahl
- Trittflächen sind stand- und rutschsicher profiliert

Eine ausführliche Einbauanleitung wird der Lieferung beigefügt.

Weitere Infos unter:
https://heuel.de/downloads/einbauanleitungen

ALU-NATUR

00 Unbeschichtet

STANDARDFARBE

01 Naturrot

02 Dunkelbraun

03 Anthrazit

MultiStep Schienenhalterung für Sandwich, Trapezblech und Metallwellprofile

Für Kurzrost und Langrost

VPE: 1 Stück	Stückpreis in EUR ohne MwSt.	
Best.-Nr. 960 00	Alu-Natur	31,27

MultiStep Schienenhalterung für Sandwich, Trapezblech und Metallwellprofile

Für Endlos-Laufrost

VPE: 1 Stück	Stückpreis in EUR ohne MwSt.	
Best.-Nr. 961-00	Alu-Natur	19,68

MultiStep Schienen-Trägerprofile

VPE: 1 Stück	Stückpreis in EUR ohne MwSt.	
Länge 100 cm		
Best.-Nr. 910 00	Alu-Natur	16,73
Best.-Nr. 910 ...	Standardfarbe	19,25

Länge 150 cm	Stückpreis in EUR ohne MwSt.	
Best.-Nr. 916 00	Alu-Natur	21,78
Best.-Nr. 916 ...	Standardfarbe	25,63
Länge 200 cm		
Best.-Nr. 920 00	Alu-Natur	26,96
Best.-Nr. 920 ...	Standardfarbe	32,13
Länge 300 cm		
Best.-Nr. 930 00	Alu-Natur	38,50
Best.-Nr. 930 ...	Standardfarbe	48,72

MultiStep Schienenverbinder

Edelstahl-Schienenverbinder inklusive Schrauben

VPE: 1 Stück	Stückpreis in EUR ohne MwSt.	
Best.-Nr. 940 00	Alu-Natur	4,34

MultiStep Kurzrost

Standfläche 50 x 25 cm
Inklusive Halterung
Bis max. 60° anpassbar

VPE: 1 Stück	Stückpreis in EUR ohne MwSt.	
Best.-Nr. 946 00	Alu-Natur	58,34
Best.-Nr. 946 ...	Standardfarbe	71,09

MultiStep Langrost

Standfläche 80 x 25 cm
Inklusive Halterung
Bis max. 60° anpassbar
Bei diesem Langrost ist die Montage eines Sicherheitsgeländers möglich; s. Seite 135.

VPE: 1 Stück	Stückpreis in EUR ohne MwSt.	
Best.-Nr. 980 00	Alu-Natur	68,90
Best.-Nr. 980 ...	Standardfarbe	81,40

MultiStep Endlos-Laufrost

Lauffläche 150 x 25 cm
Inklusive 2 Laufrosthalterungen
Inklusive Steckverbinder
Bis max. 55° anpassbar
Max. Abstand 120 cm

VPE: 1 Stück	Stückpreis in EUR ohne MwSt.	
Best.-Nr. 950 00	Alu-Natur	94,24
Best.-Nr. 950 ...	Standardfarbe	110,36

Dachtrittsystem TrapStep

- Dachtrittsystem (unabhängig vom Lattmaß)
- Rostabstände frei wählbar (DIN beachten)
- für verschiedene Dachneigungen geeignet
- hochwertiger Aluminiumguss, daher extrem witterungsbeständig
- Befestigungsteile aus Edelstahl
- Trittflächen sind stand- und rutschsicher profiliert

Eine ausführliche Einbauanleitung wird der Lieferung beigefügt.

Weitere Infos unter:
https://heuel.de/downloads/einbauanleitungen

ALU-NATUR

00 Unbeschichtet

TrapStep Langrost

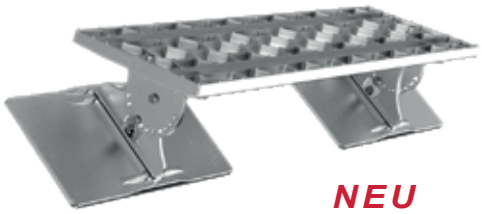

NEU

Standfläche 80 x 25 cm
Inklusive Halterung, Alu-Grundplatten und Bohrschrauben
Dichtungsband gehört zum Lieferumfang
Bis max. 60° anpassbar
Lochmaß für die Befestigung angeben!

Bei diesem Langrost ist die Montage eines Sicherheitsgeländers möglich; s. Seite 135.

VPE: 1 Stück	Stückpreis in EUR ohne MwSt.	
Best.-Nr. 351 00	Alu-Natur	120,90

TrapStep Endlos-Laufrost

Lauffläche 150 x 25 cm
Inklusive Steckverbinder

VPE: 5 Stück	Stückpreis in EUR ohne MwSt.	
Best.-Nr. 150 00	Alu-Natur	72,18

TrapStep Laufrosthalterung

NEU

inkl. Alu-Grundplatte und Bohrschrauben
Dichtungsband gehört zum Lieferumfang
Bis max. 55° anpassbar

Lochmaß für die Befestigung angeben!

VPE: 1 Stück	Stückpreis in EUR ohne MwSt.	
Best.-Nr. 352 00	Alu-Natur	52,90

Schneefangsystem Pipe und DoublePipe

- hochwertige Materialien (Aluminium und Edelstahl)
- extrem witterungsbeständig
- Rohrlänge 2.000 mm
- mit Edelstahleishalter komplettierbar
- für alle gängigen Dacheindeckungen
- farbliche Beschichtung auf Anfrage

Eine ausführliche Einbauanleitung wird der Lieferung beigefügt.

Weitere Infos unter:
https://heuel.de/downloads/einbauanleitungen

ALU-NATUR

00 Unbeschichtet

40er Alu-Rohr

Alu-Rohr 40 x 1,5 mm
Länge 2000 mm

VPE: 10 Stück	Stückpreis in EUR ohne MwSt.	
Best.-Nr. 560 00	Alu-Natur	18,11

Edelstahl-Eishalter für 40er Alu-Rohr

Lange Ausführung, Länge 105 mm
Die Pipe- und DoublePipe-Systeme sollten aus Sicherheitsgründen mit Eishaltern ergänzt und alle 25 cm am Alu-Rohr befestigt werden. Diese stoppen herabrutschende Eisstücke mit ihren breiten Flächen.

VPE: 1 Stück	Stückpreis in EUR ohne MwSt.	
Best.-Nr. 568 00	Edelstahl	3,40

Alu-Endstopfen für 40er Alu-Rohr

Die Enden der Pipe- und DoublePipe-Systeme können mit gleichfarbigen Endstopfen aus Aluminium geschlossen werden.

VPE: 1 Stück	Stückpreis in EUR ohne MwSt.	
Best.-Nr. 540 00	Alu-Natur	3,14

Rohrverbinder für 40er Alu-Rohr

Aus GFK-Kunststoff, schwarz, witterungsbeständig, stoßfest. Diese Verbinder fügen die einzelnen Rohre zu einem beliebig langen Schneefangsystem zusammen.

VPE: 1 Stück	Stückpreis in EUR ohne MwSt.	
Best.-Nr. 590 00	GFK-Verbinder	1,26

Schneefanghalterungen

- hochwertiger Aluminiumguss
- extrem witterungsbeständig
- farbliche Beschichtung auf Anfrage

Eine ausführliche Einbauanleitung wird der Lieferung beigefügt.

Weitere Infos unter:
https://heuel.de/downloads/einbauanleitungen

ALU-NATUR

00 Unbeschichtet

Halterung für DoublePipe, für 40er Alu-Rohr

Halterung 23 x 3,5 x 14 cm

NEU!
Inkl. 4 Stück selbstschneidende Bohrschrauben

VPE: 1 Stück	Stückpreis in EUR ohne MwSt.	
Best.-Nr. 350 00	Alu-Natur	21,30

3-fach Rohrhalterung mit Alu-Grundplatte, für 40er Alu-Rohr

3-fach Rohrhalterung 20 cm Höhe
Alu-Grundplatte 36 x 20 cm
Dichtungsband gehört zum Lieferumfang
Lochmaß für die Befestigung angeben!
(6 Löcher werkseitig)

VPE: 1 Stück	Stückpreis in EUR ohne MwSt.	
Best.-Nr. 355 00	Alu-Natur	45,18

Treppensystem für Rettungs- und Wartungstreppen
mit Heuel-Langrosten (80 x 25 cm)

Beispiel Treppenanlage MultiStep und TrapStep

Hier ein Beispiel für das Baukastensystem aus dem Hause Heuel. Diese Treppenanlage besteht aus:

- 3 x Langroste MultiStep oder TrapStep
- 6 x Sicherheitsgeländer (bestehend aus Knieleiste und Handlauf)
- 2 x Schienen-Trägerprofil; Länge: 100 cm

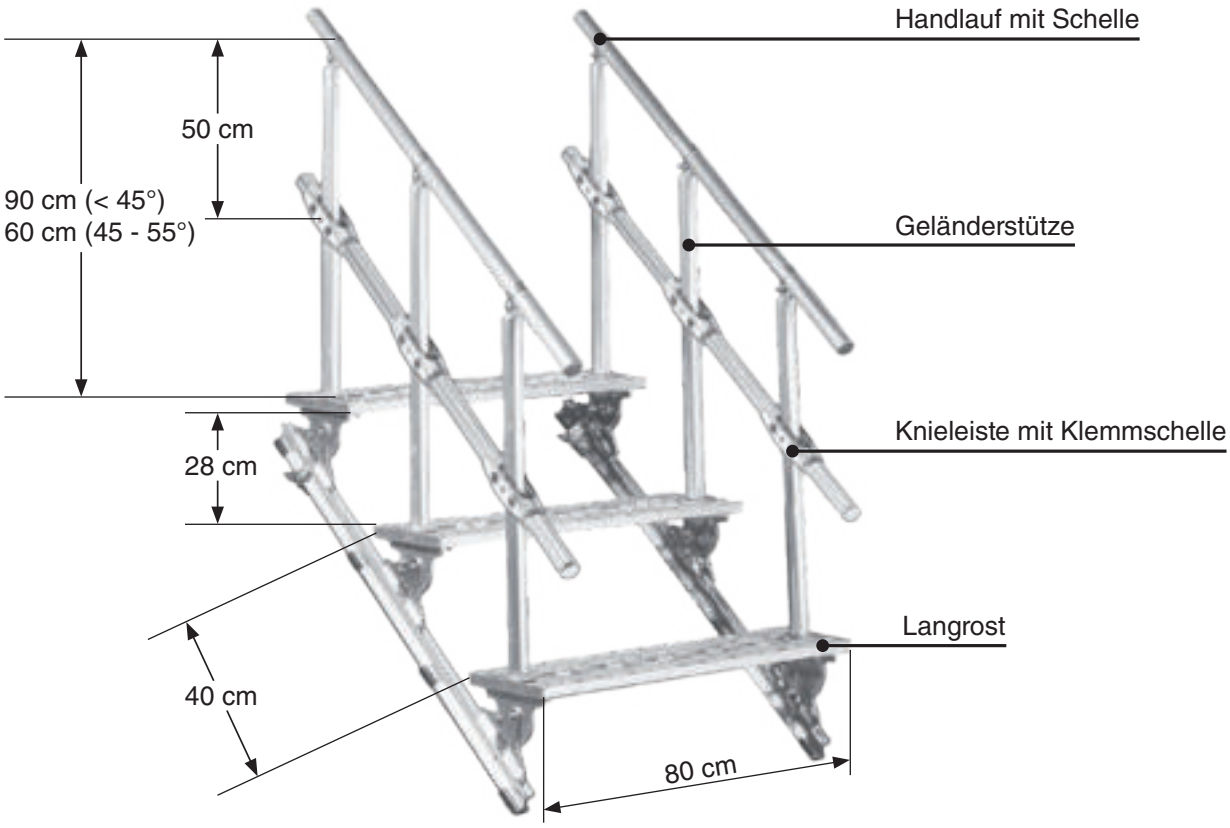

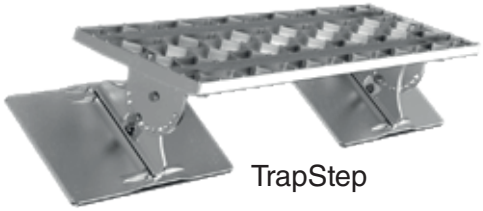

Langroste für Sicherheitsgeländer

Zur sicheren und einfachen Montage sind Heuel-Langroste (80 x 25 cm) und Heuel-Sicherheitsgeländer konstruktiv aufeinander abgestimmt. Eine Montage der Geländer ist also nur auf Heuel-Langrosten möglich! Langroste, die mit den Sicherheitsgeländern montiert werden können, finden Sie auf folgenden Seiten:

Dachtrittsystem	Seite
MultiStep	129
TrapStep	130

Sicherheitsgeländer für Rettungs- und Wartungstreppen
für Langroste (80 x 25 cm)

- Geländerstütze gem. DIN in 60 o. 90 cm Höhe
- mit Handlauf, wahlweise mit Knieleiste
- Verbindungselemente aus Edelstahl
- Made in Germany

Eine ausführliche Einbauanleitung wird der Lieferung beigefügt.

Weitere Infos unter:
https://heuel.de/downloads/einbauanleitungen

ALU-NATUR

00 Unbeschichtet

STANDARDFARBE

01 Naturrot

02 Dunkelbraun

03 Anthrazit

Sicherheitsgeländer für Rettungstreppen 2. Rettungsweg

Geländerhöhe 90 cm
Mit Handlauf und Knieleiste
(für Dachneigungen von **0 - 45°**)

Alu-Rohr 40 mm Ø

VPE: 1 Stück	Stückpreis in EUR ohne MwSt.	
Best.-Nr. 600 00	Alu-Natur	59,68
Best.-Nr. 600 ...	Standardfarbe	69,49

Geländerhöhe 60 cm
Ohne Knieleiste (für Dachneigungen von **45°- 55°**)

Alu-Rohr 40 mm Ø

VPE: 1 Stück	Stückpreis in EUR ohne MwSt.	
Best.-Nr. 640 00	Alu-Natur	43,56
Best.-Nr. 640 ...	Standardfarbe	51,04

Sicherheitsgeländer für Treppen Wartungsweg

Geländerhöhe 90 cm
Ohne Knieleiste (für Dachneigungen von **0 - 45°**)

Alu-Rohr 40 mm Ø

VPE: 1 Stück	Stückpreis in EUR ohne MwSt.	
Best.-Nr. 650 00	Alu-Natur	47,30
Best.-Nr. 650 ...	Standardfarbe	55,95

Geländerhöhe 60 cm
Ohne Knieleiste (für Dachneigungen von **45°- 55°**)

Alu-Rohr 40 mm Ø

VPE: 1 Stück	Stückpreis in EUR ohne MwSt.	
Best.-Nr. 640 00	Alu-Natur	43,56
Best.-Nr. 640 ...	Standardfarbe	51,04

Laufstege für Rettungs- und Wartungswege (gemäß DIN 14094-2)

- Laufstegbreite 50 cm (andere Breiten auf Anfrage)
- stand- und rutschsicher profiliert
- inklusive Unterbau (auf jeweilige Dachneigung einstellbar)
- wahlweise frontseitiges Sicherheitsgeländer
- wahlweise Endgeländer (rechts/links) und/oder Sicherheitstür

Eine ausführliche Einbauanleitung wird der Lieferung beigefügt.

Weitere Infos unter:
https://heuel.de/downloads/einbauanleitungen

ALU-NATUR

00 Unbeschichtet

STANDARDFARBE

01 Naturrot

02 Dunkelbraun

03 Anthrazit

Laufsteg (DIN 14094-2)

Laufsteglänge 100 - 300 cm
Laufstegbreite 50 cm
Sicherheitsgeländer 110 cm
Knieleistenhöhe 50 cm
Integrierte Fußleiste

Laufsteglängen über 300 cm sind auf Anfrage erhältlich.

Endgeländer für Laufstege

Geländerhöhe 110 cm

VPE: 1 Stück		Stückpreis in EUR ohne MwSt.
Rechtes Endstück		
Best.-Nr. 4500 00	Alu-Natur	107,32
Best.-Nr. 4500 ...	Standardfarbe	119,57
Linkes Endstück		
Best.-Nr. 4600 00	Alu-Natur	107,32
Best.-Nr. 4600 ...	Standardfarbe	119,57

Position der Geländer von Traufe aus gesehen angeben!

Sicherheitstür selbstschließend für Laufstege

Selbstschließende Sicherheitstür, öffnet beim Anlegen der Rettungsleiter selbstständig nach innen

VPE: 1 Stück		Stückpreis in EUR ohne MwSt.
Best.-Nr. 8800 00	Alu-Natur	152,59
Best.-Nr. 8800 ...	Standardfarbe	164,74

Türposition von Traufe aus gesehen angeben!

Tabelle Laufstege

Hier finden Sie alle Ausführungen der einzelnen Laufstege.

Vervollständigen Sie die Bestellnummer mit dem Zusatz für die gewünschte Farbe.

Die Geländerhöhe beträgt 110 cm. Wenn Sie einen Laufsteg ohne Geländer wünschen, lassen Sie diesen Eintrag einfach weg.

VPE: 1 Stück

Stückpreis in EUR ohne MwSt.

Länge (cm)	Artikel (Nr.)	Farbe (Nr.)	Mit Geländer (110 cm)	Ohne Geländer
100	4100	00 (..)	793,57 866,68	672,13 745,23
125	4125	00 (..)	854,89 946,86	695,70 787,68
150	4150	00 (..)	915,02 1.025,87	720,46 830,13
175	4175	00 (..)	977,52 1.104,87	769,99 897,34
200	4200	00 (..)	1.037,65 1.183,87	818,34 964,55
225	4225	00 (..)	1.098,97 1.264,06	866,68 1.031,76
250	4250	00 (..)	1.160,28 1.343,06	928,00 1.110,76
275	4275	00 (..)	1.233,39 1.435,03	1.001,11 1.202,74
300	4300	00 (..)	1.306,50 1.525,82	1.074,21 1.294,71

WICHTIG!
Bei Anfragen und Bestellungen ist immer die Dacheindeckung und Dachneigung anzugeben!

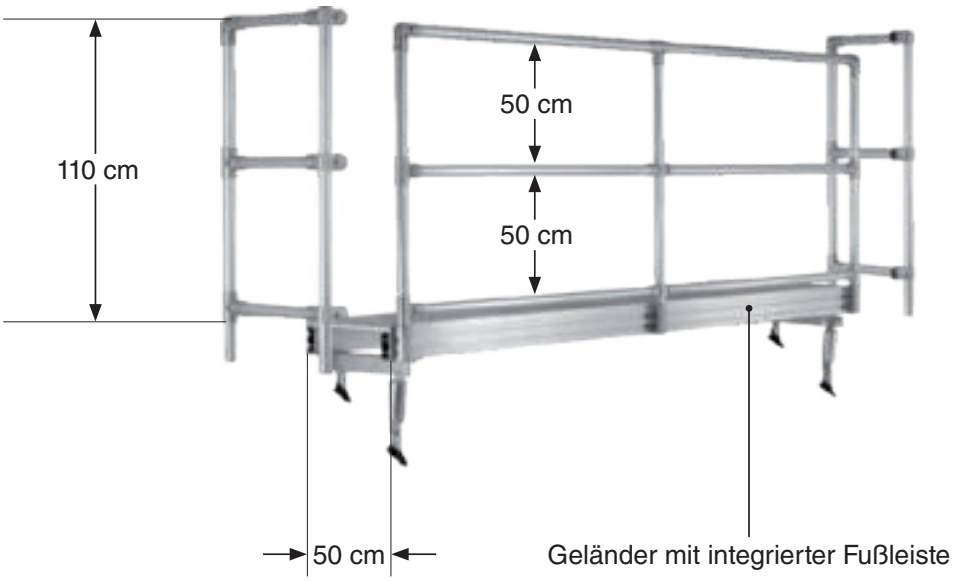

Rettungspodeste für den 2. Rettungsweg (gemäß DIN 14094-2)

- Podestbreite 80 cm
- stand- und rutschsicher profiliert
- inklusive Unterbau (auf jeweilige Dachneigung einstellbar)
- inklusive dreiseitigem Sicherheitsgeländer
- extrem witterungsbeständig

Eine ausführliche Einbauanleitung wird der Lieferung beigefügt.

Weitere Infos unter:
https://heuel.de/downloads/einbauanleitungen

ALU-NATUR

00 Unbeschichtet

STANDARDFARBE

01 Naturrot

02 Dunkelbraun

03 Anthrazit

Rettungspodest (gemäß DIN 14094-2)

Rettungspodestlänge 150 - 300 cm
Rettungspodestbreite 80 cm
Sicherheitsgeländer 110 cm
Knieleistenhöhe 50 cm
Integrierte Fußleiste

Rettungspodeste mit einer Länge über 300 cm sind auf Anfrage erhältlich.

Sicherheitstür selbstschließend für Rettungspodeste

Selbstschließende Sicherheitstür, öffnet beim Anlegen der Rettungsleiter selbstständig nach innen

VPE: 1 Stück	Stückpreis in EUR ohne MwSt.	
Best.-Nr. 8800 00	Alu-Natur	152,59
Best.-Nr. 8800 ...	Standardfarbe	164,74

Türposition von Traufe aus gesehen angeben!

Tabelle Rettungspodeste

Hier finden Sie alle Ausführungen der einzelnen Rettungspodeste.

Vervollständigen Sie die Bestellnummer mit dem Zusatz für die gewünschte Farbe.

Alle Rettungspodeste werden standardmäßig mit einem 3-seitigen (1x frontseitig, 2x stirnseitig) Sicherheitsgeländer geliefert. Die Geländerhöhe beträgt 110 cm.

VPE: 1 Stück — Stückpreis in EUR ohne MwSt.

Länge (cm)	Artikel (Nr.)	Farbe (Nr.)	Mit Geländer (110 cm)
150	8150	00 (..)	1.306,50 1.416,16
175	8175	00 (..)	1.440,93 1.568,27
200	8200	00 (..)	1.550,58 1.696,80
225	8225	00 (..)	1.648,45 1.812,36
250	8250	00 (..)	1.733,36 1.916,12
275	8275	00 (..)	1.819,43 2.050,54
300	8300	00 (..)	1.904,33 2.160,20

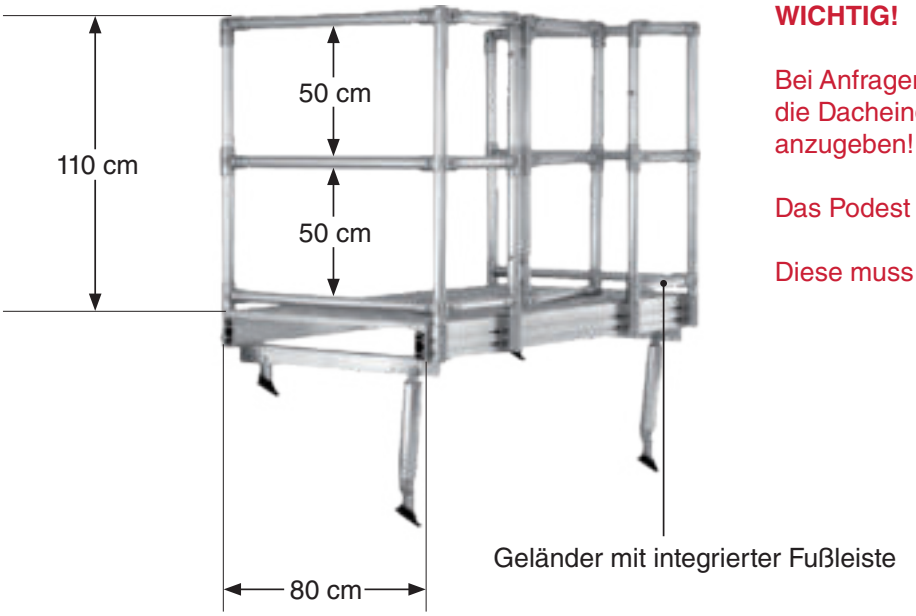

WICHTIG!

Bei Anfragen und Bestellungen ist immer die Dacheindeckung und Dachneigung anzugeben!

Das Podest wird ohne Tür geliefert.

Diese muss separat bestellt werden!

Wartungsweg Typ C | erster schienengeführter Laufsteg mit integrierter Anschlageinrichtung (gemäß DIN EN 516 K2)

- hochwertiger Aluminiumguss
- extrem witterungsbeständig
- Breite: 50 cm, 60 cm oder 80 cm
- stand- und rutschsicher profiliert
- leichtgängiger Laufschuh zum Einhängen von Sicherheitsgeschirr
- für alle gängigen Dacheindeckungen

Eine ausführliche Einbauanleitung wird der Lieferung beigefügt.

Weitere Infos unter:
https://heuel.de/downloads/einbauanleitungen

ALU-NATUR

00 Unbeschichtet

Wartungsweg Typ C (geprüft gemäß DIN EN 516 Klasse 1 (K1), Klasse 2 (K2) und DIN 4426)

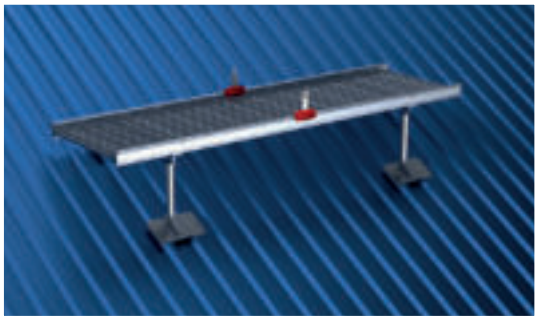

Einzellängen bis zu 610 cm
Wartungswegbreite: 50 cm, 60 cm oder 80 cm
Fußleiste und Laufschuh für Sicherheitsgeschirr.
Sicherheitsgeschirr auf Anfrage erhältlich.

VPE: 1 Stück — Preise auf Anfrage

Best.-Nr. W500000-K1
Wartungsweg Typ C ohne Laufschuh
gemäß DIN 516 (K1) und DIN 4426
stand- und rutschsicher profiliert (R11)

Best.-Nr. W500000-K2
Wartungsweg Typ C mit Laufschuh als
bewegliche Anschlageinrichtung für PSA
gemäß DIN 516 (K2) und DIN 4426

Best.-Nr. W500000-LS
Laufschuh (feuerrot RAL 3000) leichtgängig und robust mit
Edelstahl-Aufnahme für PSA

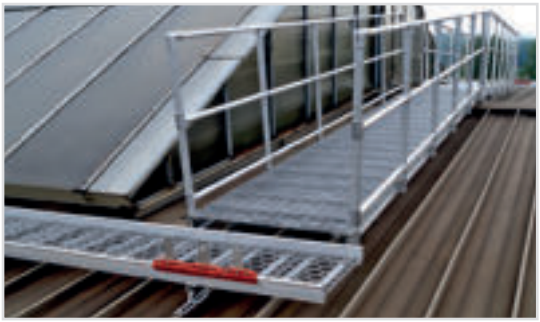

Übersicht Unterbauten

Unterbau

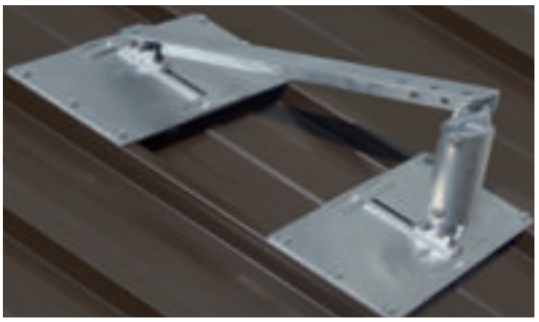

Für Trapez- und Sandwichdächer stehen Grundplatten zur Verfügung. Diese werden mit Bohrschrauben und Dichtbänder auf den Obersicken befestigt.

Dieser Unterbau wird für Laufstege, Podeste und Wartungsweg Typ C genutzt.

Bei Anfragen und Bestellungen ist immer die Dacheindeckung, Dachneigung und Materialstärke anzugeben!

Flachdächer

Heuel
ALUMINIUMGIESSEREI

Flachdachgeländer und Flachdachgeländer für die Fassade

- stranggepresste Aluminiumrohre
- verbindende Bauteile aus Aluminiumguss
- Schraubverbindungen aus Edelstahl A2
- maximaler Pfostenabstand von 200 cm
- Verwendung auf Flachdächern (max. 10° Neigung)

ALU-NATUR

00 Unbeschichtet

Eine ausführliche Einbauanleitung wird der Lieferung beigefügt.

Weitere Infos unter:
https://heuel.de/downloads/einbauanleitungen

Flachdachgeländer

Preis auf Anfrage

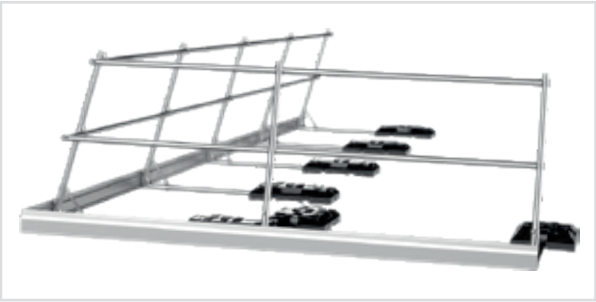

Flachdachgeländer für die Fassade

Preis auf Anfrage

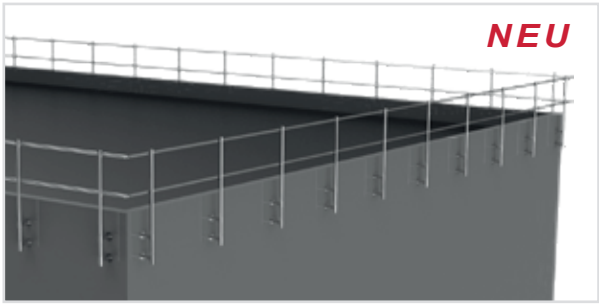

Mit dem neuen Flachdachgeländer bietet Heuel hochwertigen, geprüften Absturzschutz für nicht öffentliche Dächer gemäß DIN EN 13374:2019. Flachdächer werden als Funktionselement von Gebäuden zunehmend als Standort für Klimageräte, Lüftungen und andere technische Einrichtungen genutzt. Hinzukommen regelmäßige Wartungs und Reinigungsarbeiten der Dachfläche als solches.

Der Gesetzgeber hat hierzu eindeutig festgestellt, dass eine Sicherung gegen Absturz zu erfolgen hat. Weiterhin ist ein kollektivschutz in Form eines Geländers immer einer persönlichen Schutzausrüstung gegen Absturz (PSAgA) vorzuziehen.

Das Heuel Flachdachgeländer bietet diesen Schutz ohne die Dachhaut zu verletzen. Durch die schnelle, flexible Montage können die gesetzlichen Vorgaben auf sehr kostengünstige und unkomplizierte Weise umgesetzt werden. Gegenüber PSAgA bleibt die volle Bewegungsfreiheit auf dem Dach erhalten und es sind keine aufwändigen Schulungen des Wartungspersonals nötig.

Das temporäre Seitenschutzsystem besteht aus stranggepressten Aluminium-Rohren (Ø 40 x 2,0 mm) und diversen verbindenden Aluminiumguss-Bauteilen.

Der maximale Pfostenabstand beträgt 200 cm.

Die Geländerholme sind auf einer Höhe von 1140 mm über der Standfläche verbaut.

Die Montage erfolgt auflastgehalten.

Laufstege für Rettungs- und Wartungswege (gemäß DIN 14094-2)

- Laufstegbreite 50 cm (andere Breiten auf Anfrage)
- stand- und rutschsicher profiliert
- inklusive Unterbau (auf jeweilige Dachneigung einstellbar)
- wahlweise frontseitiges Sicherheitsgeländer
- wahlweise Endgeländer (rechts/links) und/oder Sicherheitstür

Eine ausführliche Einbauanleitung wird der Lieferung beigefügt.

Weitere Infos unter:
https://heuel.de/downloads/einbauanleitungen

ALU-NATUR

00 Unbeschichtet

STANDARDFARBE

01 Naturrot

02 Dunkelbraun

03 Anthrazit

Laufsteg (DIN 14094-2)

Laufsteglänge 100 - 300 cm
Laufstegbreite 50 cm
Sicherheitsgeländer 110 cm
Knieleistenhöhe 50 cm
Integrierte Fußleiste

Laufsteglängen über 300 cm sind auf Anfrage erhältlich.

Endgeländer für Laufstege

Geländerhöhe 110 cm

VPE: 1 Stück		Stückpreis in EUR ohne MwSt.
Rechtes Endstück		
Best.-Nr. 4500 00	Alu-Natur	107,32
Best.-Nr. 4500 ...	Standardfarbe	119,57
Linkes Endstück		
Best.-Nr. 4600 00	Alu-Natur	107,32
Best.-Nr. 4600 ...	Standardfarbe	119,57

Position der Geländer von Traufe aus gesehen angeben!

Sicherheitstür selbstschließend für Laufstege

Selbstschließende Sicherheitstür, öffnet beim Anlegen der Rettungsleiter selbstständig nach innen

VPE: 1 Stück		Stückpreis in EUR ohne MwSt.
Best.-Nr. 8800 00	Alu-Natur	152,59
Best.-Nr. 8800 ...	Standardfarbe	164,74

Türposition von Traufe aus gesehen angeben!

Tabelle Laufstege

Hier finden Sie alle Ausführungen der einzelnen Laufstege.

Vervollständigen Sie die Bestellnummer mit dem Zusatz für die gewünschte Farbe.

Die Geländerhöhe beträgt 110 cm. Wenn Sie einen Laufsteg ohne Geländer wünschen, lassen Sie diesen Eintrag einfach weg.

VPE: 1 Stück

Stückpreis in EUR ohne MwSt.

Länge (cm)	Artikel (Nr.)	Farbe (Nr.)	Mit Geländer (110 cm)	Ohne Geländer
100	4100	00 (..)	793,57 866,68	672,13 745,23
125	4125	00 (..)	854,89 946,86	695,70 787,68
150	4150	00 (..)	915,02 1.025,87	720,46 830,13
175	4175	00 (..)	977,52 1.104,87	769,99 897,34
200	4200	00 (..)	1.037,65 1.183,87	818,34 964,55
225	4225	00 (..)	1.098,97 1.264,06	866,68 1.031,76
250	4250	00 (..)	1.160,28 1.343,06	928,00 1.110,76
275	4275	00 (..)	1.233,39 1.435,03	1.001,11 1.202,74
300	4300	00 (..)	1.306,50 1.525,82	1.074,21 1.294,71

WICHTIG!
Bei Anfragen und Bestellungen ist immer die Dacheindeckung und Dachneigung anzugeben!

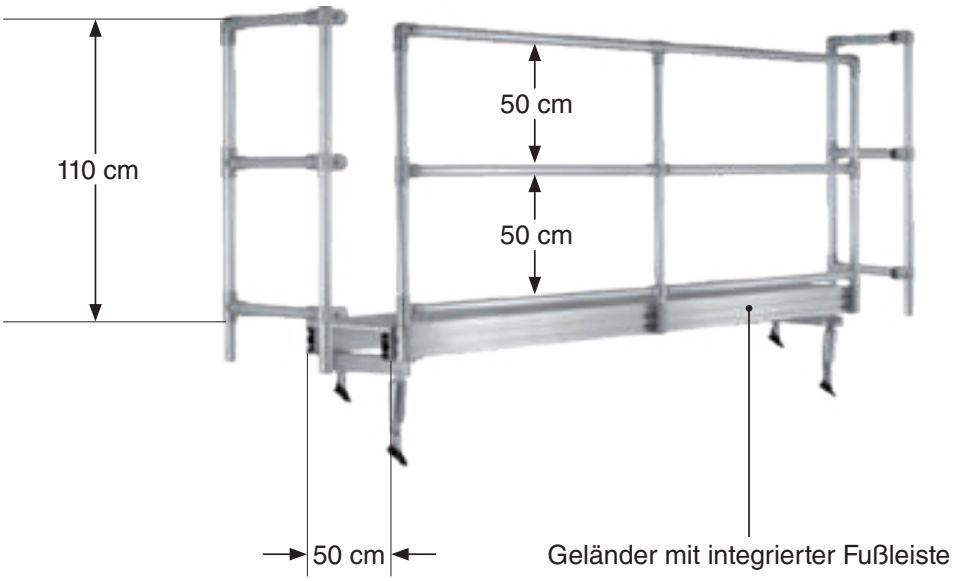

Rettungspodeste für den 2. Rettungsweg (gemäß DIN 14094-2)

- Podestbreite 80 cm
- stand- und rutschsicher profiliert
- inklusive Unterbau (auf jeweilige Dachneigung einstellbar)
- inklusive dreiseitigem Sicherheitsgeländer
- extrem witterungsbeständig

Eine ausführliche Einbauanleitung wird der Lieferung beigefügt.

Weitere Infos unter:
https://heuel.de/downloads/einbauanleitungen

ALU-NATUR

00 Unbeschichtet

STANDARDFARBE

01 Naturrot

02 Dunkelbraun

03 Anthrazit

Rettungspodest (gemäß DIN 14094-2)

Rettungspodestlänge 150 - 300 cm
Rettungspodestbreite 80 cm
Sicherheitsgeländer 110 cm
Knieleistenhöhe 50 cm
Integrierte Fußleiste

Rettungspodeste mit einer Länge über 300 cm sind auf Anfrage erhältlich.

Sicherheitstür selbstschließend für Rettungspodeste

Selbstschließende Sicherheitstür, öffnet beim Anlegen der Rettungsleiter selbstständig nach innen

VPE: 1 Stück	Stückpreis in EUR ohne MwSt.	
Best.-Nr. 8800 00	Alu-Natur	152,59
Best.-Nr. 8800 ...	Standardfarbe	164,74

Türposition von Traufe aus gesehen angeben!

Tabelle Rettungspodeste

Hier finden Sie alle Ausführungen der einzelnen Rettungspodeste.

Vervollständigen Sie die Bestellnummer mit dem Zusatz für die gewünschte Farbe.

Alle Rettungspodeste werden standardmäßig mit einem 3-seitigen (1x frontseitig, 2x stirnseitig) Sicherheitsgeländer geliefert. Die Geländerhöhe beträgt 110 cm.

VPE: 1 Stück

Stückpreis in EUR ohne MwSt.

Länge (cm)	Artikel (Nr.)	Farbe (Nr.)	Mit Geländer (110 cm)
150	8150	00 (..)	1.306,50 1.416,16
175	8175	00 (..)	1.440,93 1.568,27
200	8200	00 (..)	1.550,58 1.696,80
225	8225	00 (..)	1.648,45 1.812,36
250	8250	00 (..)	1.733,36 1.916,12
275	8275	00 (..)	1.819,43 2.050,54
300	8300	00 (..)	1.904,33 2.160,20

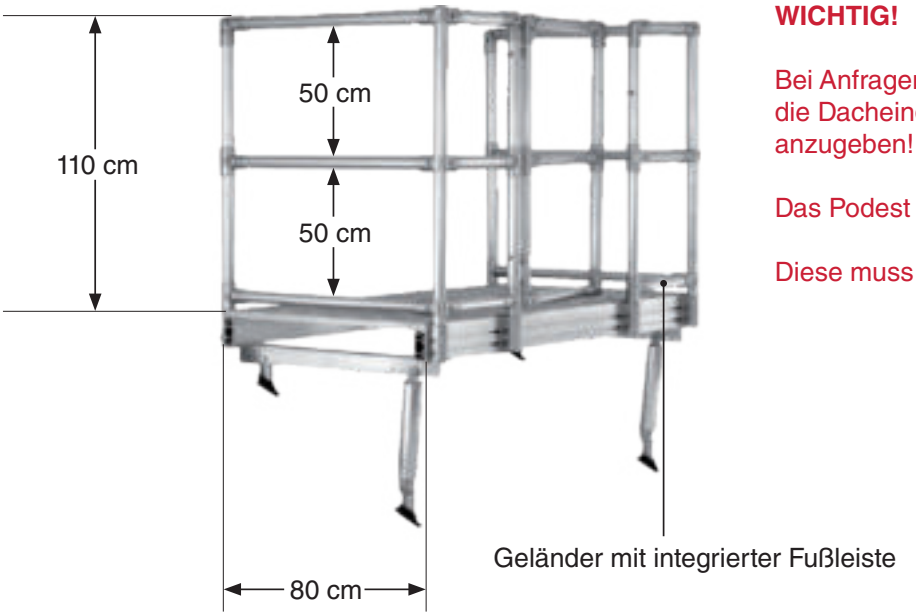

WICHTIG!

Bei Anfragen und Bestellungen ist immer die Dacheindeckung und Dachneigung anzugeben!

Das Podest wird ohne Tür geliefert.

Diese muss separat bestellt werden!

Wartungsweg Typ C | erster schienengeführter Laufsteg mit integrierter Anschlageinrichtung (gemäß DIN EN 516 K2)

- hochwertiger Aluminiumguss
- extrem witterungsbeständig
- Breite: 50 cm, 60 cm oder 80 cm
- stand- und rutschsicher profiliert
- leichtgängiger Laufschuh zum Einhängen von Sicherheitsgeschirr
- für alle gängigen Dacheindeckungen

Eine ausführliche Einbauanleitung wird der Lieferung beigefügt.

Weitere Infos unter:
https://heuel.de/downloads/einbauanleitungen

ALU-NATUR

00 Unbeschichtet

Wartungsweg Typ C (geprüft gemäß DIN EN 516 Klasse 1 (K1), Klasse 2 (K2) und DIN 4426)

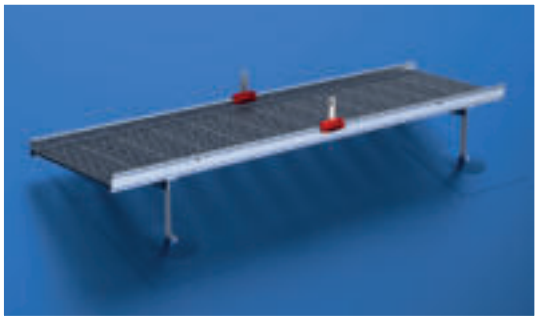

Einzellängen bis zu 610 cm
Wartungswegbreite: 50 cm, 60 cm oder 80 cm
Fußleiste und Laufschuh für Sicherheitsgeschirr.
Sicherheitsgeschirr auf Anfrage erhältlich.

VPE: 1 Stück — Preise auf Anfrage

Best.-Nr. W500000-K1
Wartungsweg Typ C ohne Laufschuh
gemäß DIN 516 (K1) und DIN 4426
stand- und rutschsicher profiliert (R11)

Best.-Nr. W500000-K2
Wartungsweg Typ C mit Laufschuh als
bewegliche Anschlageinrichtung für PSA
gemäß DIN 516 (K2) und DIN 4426

Best.-Nr. W500000-LS
Laufschuh (feuerrot RAL 3000) leichtgängig und robust mit
Edelstahl-Aufnahme für PSA

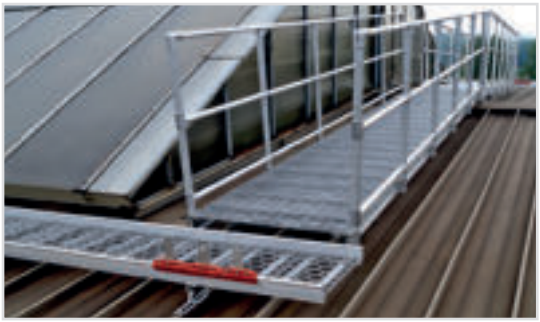

Übersicht Unterbauten

Unterbau

Der Flachdachteller ist für bituminöse und kunststoffabgedichtete Dächer geeignet. Er zeichnet sich durch eine hervorragende Abdichtbarkeit aus und wird sicher auf der Unterkonstruktion (UK) mit den mitgelieferten Schrauben befestigt. Zur Abdichtung können Sie sowohl Flüssigkunststoff als auch Schweißbahnen verwenden.

Dieser Unterbau wird für Laufstege, Podeste und Wartungsweg Typ C genutzt.

Die Kunststoffgewichte können für Flachdächer mit einer maximalen Dachneigung von 10° eingesetzt werden. Sie ermöglichen einen durchdringungsfreien Unterbau.

Dieser Unterbau wird für Laufstege und Podeste genutzt.

Bei Anfragen und Bestellungen ist immer die Dacheindeckung und Dachneigung anzugeben!

HEUEL IKARUS mit Unterbau

- erste schienengeführte Anschlageinrichtung als Wartungsweg
- keine Befestigung im Dach nötig
- hochwertiger Aluminiumguss
- extrem witterungsbeständig
- Breite: 50 cm, 60 cm oder 80 cm
- stand- und rutschsicher profiliert
- leichtgängiger Laufschuh zum Einhängen von PSA für Flachdächer

Eine ausführliche Einbauanleitung wird der Lieferung beigefügt.

Weitere Infos unter:
https://heuel.de/downloads/einbauanleitungen

ALU-NATUR

00 Unbeschichtet

HEUEL IKARUS (geprüft nach EN 795:2012-E/D und in Anlehnung an EN 516:2006)

Einzellängen bis zu 610 cm
Wartungswegbreite: 50 cm, 60 cm oder 80 cm
Fußleiste und Laufschuh für PSA
Sicherheitsgeschirr auf Anfrage erhältlich

VPE: 1 Stück Preise auf Anfrage

Best.-Nr. W500000-IK
Wartungsweg IKARUS schienengeführt und eigengewichtbelastet mit Laufschuh als bewegliche Anschlageinrichtung für PSA nach EN 795:2012-E/D und in Anlehnung an EN 516:2006

Best.-Nr. W500000-LS
Laufschuh (feuerrot RAL 3000) leichtgängig und robust mit Edelstahl-Aufnahme für PSA

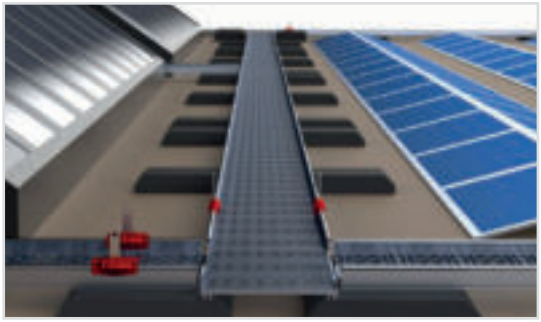

HEUEL IKARUS

Revolutionäre Anschlageinrichtung für sicheres Arbeiten auf Flachdächern

Der Heuel IKARUS ist eine innovative Anschlageinrichtung zur Verhinderung von Abstürzen aus der Höhe, die neue Maßstäbe in der Sicherheitstechnik setzt. Dieses gebrauchsmustergeschützte Produkt kombiniert eine eigengewichtsbelastete (Typ E) und schienengeführte (Typ D) Anschlageinrichtung nach EN 795 mit einem modular erweiterbaren Begehungssystem und bietet somit eine sichere Zugangs-Lösung für die Wartung oder Arbeiten auf ebenen Flächen mit einer Neigung bis zu 5°, wie beispielsweise Folien- oder Gründächer.

Der Heuel IKARUS ist als wichtiger Bestandteil eines vollwertigen Auffangsystems geprüft und zugelassen. Darüber hinaus besteht die Möglichkeit das Begehungselement mit einer geeigneten Typ B Anschlageinrichtung in Form einer Bandschlinge o.ä. zu umschlingen, um so einen temporären Anschlagpunkt für die Arbeitsplatzpositionierung oder den seilunterstützen Zugang zu schaffen.

Ein wesentlicher Vorteil des Heuel IKARUS ist seine eindringungsfreie Verlegung. Dies bedeutet, dass das System ohne Durchdringung der Dachhaut installiert wird, was die Integrität des Daches bewahrt und das Risiko von Leckagen negiert. Zudem verursacht das System sehr geringe Flächenlasten, was besonders für Dächer von großer Bedeutung ist. Die Flächenlast auf die Projektionsfläche des Heuel IKARUS beträgt auf seiner laufenden Länge < 45 kg/m² und bei Systemabschlüssen < 145 kg/m². Durch die Planung geschlossener Systeme, also als Rechteck ohne Systemabschlüsse, reduziert sich die Flächenlast auf die Projektionsfläche bei 90° Eckaufbauten auf < 75 kg/m².

Der Heuel IKARUS kann in Baubreiten von 500, 600 oder 800 mm ausgeliefert werden. Die Führungsschienen des beweglichen Anschlagpunktes umfassen die Begehung. Die kürzeste Anlage ist 6 m lang und kann modular erweitert werden, wobei Richtungsänderungen von 90° möglich sind.

Die Installation des Systems ist einfach und schnell. Es müssen lediglich die 25 kg schweren Kunststoffgewichte auf einer Trennlage in den entsprechenden Positionen ausgelegt werden. Anschließend werden die vorgefertigten Laufstege aufgelegt und verschraubt. Dieser einfache Aufbau reduziert die Installationszeit erheblich und ermöglicht eine schnelle Inbetriebnahme.

Die modulare Bauweise ermöglicht es, das System an die spezifischen Bedürfnisse des jeweiligen Projekts anzupassen. Dies macht den Heuel IKARUS zu einer vielseitigen Lösung für eine Vielzahl von Anwendungen.

Heuel
ALUMINIUMGIESSEREI

Systeme für die Fassade

Zu- und Umstiegspodeste für den 2. Rettungsweg

(gemäß DIN 14094-1), zur Montage an der Fassade

- hochwertiger Aluminiumguss
- extrem witterungsbeständig
- stand- und rutschsicher profiliert
- Unterkonstruktion aus Alu-Konsolen

Eine ausführliche Einbauanleitung wird der Lieferung beigefügt.

Weitere Infos unter:
https://heuel.de/downloads/einbauanleitungen

ALU-NATUR

00 Unbeschichtet

Zu- und Umstiegspodest mit Sicherheitsgeländer links

Podestlänge 125 cm
Podestbreite 80 cm
Sicherheitsgeländer 110 cm
Knieleistenhöhe 50 cm
Integrierte Fußleiste
Inklusive komplettem Unterbau

Abweichende Podestabmessungen auf Anfrage.

VPE: 1 Stück		Stückpreis in EUR ohne MwSt.
Best.-Nr. 850 00	Alu-Natur	1.107,09

Zu- und Umstiegspodest mit Sicherheitsgeländer rechts

Podestlänge 125 cm
Podestbreite 80 cm
Sicherheitsgeländer 110 cm
Knieleistenhöhe 50 cm
Integrierte Fußleiste
Inklusive komplettem Unterbau

Abweichende Podestabmessungen auf Anfrage.

VPE: 1 Stück		Stückpreis in EUR ohne MwSt.
Best.-Nr. 860 00	Alu-Natur	1.107,09

Systeme für die Fassade

Steigleitern

(DIN 14094-1 | DIN 18799-1 | DIN EN ISO 14122-4)

Einsatzbereiche:

- Industrieanlagen
- Dachaufstiege, Arbeitsbühnen
- Maschinenzugänge
- Türme für Windkraftanlagen
- Silos, Schächte, Gruben
- Kamine, Masten
- Brückenpfeiler
- Wohn- und Verwaltungsgebäude,
- Reinigungsanlagen
- u. a.

Ein Leitersystem aus hochwertigem Aluminiumguss, das mittels Steckverbindungen, Ruhepodesten und -bühnen in vielfältigen Längen einsetzbar ist. Die Montage der Wandanker und des Rückenschutzes an die Leiter erfolgt durch verschiebbare Klemmschellen.

Leiteranlagen werden in der Regel einbaufertig vormontiert geliefert. Bei größeren Längen können die einzelnen Segmente problemlos wieder zusammen gebaut werden.

Eine ausführliche Einbauanleitung wird der Lieferung beigefügt.

Weitere Infos unter:
https://heuel.de/downloads/einbauanleitungen

ALU-NATUR

00 Unbeschichtet

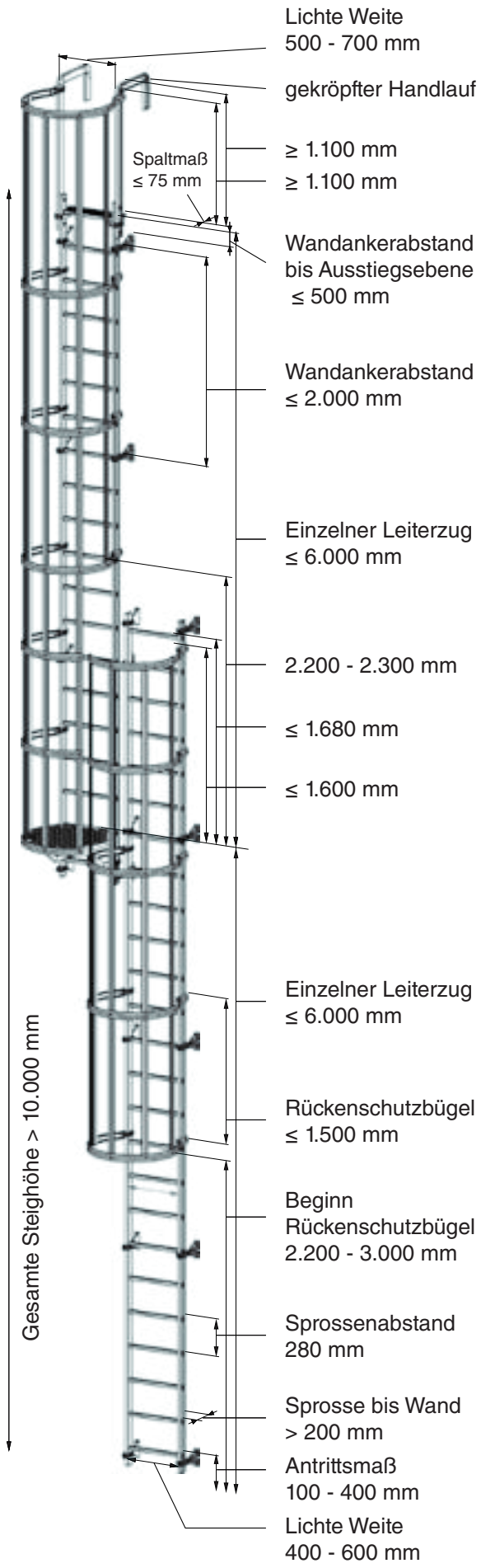

Steigleiter (DIN 14094-1) für 2. Rettungsweg

Steigleiter aus Aluminium

VPE: 1 Stück

Best.-Nr. 880 Alu-Natur Preise auf Anfrage

Steigleiter (DIN 18799-1) für Wartungszwecke

Steigleiter aus Aluminium

VPE: 1 Stück

Best.-Nr. 881 Alu-Natur Preise auf Anfrage

Zubehör für Steigleitern

Handlauf

Ein- und beidseitig, seitlich angeschraubt.

Handlauf bis zur Dachfläche

Ein- und beidseitig, zur Dachbefestigung. Fehlende Maße wie Mauerdicke und Sockelhöhe bei Bestellung bitte angeben.

Überstieg

Beidseitig, mit Warzenblech, zur Dachbefestigung.

Leiterteil (hochziehbar)

Mit Seilzug von oben abzulassen.

Wandanker Alu-Guß

Zum Anschrauben an die Gebäudewand.
Mit Klemmschellenbefestigung für die Steigleiterelemente.

Steigleiterschutztür

Gegen unbefugtes Besteigen, Länge ca. 2.000 mm. Absicherung mittels Vorhängeschloss.

Weitere Zubehörteile und Lösungen auf Anfrage

Verkaufsgebiete nach Postleitzahlen

1. **PLZ:** 17-25, 26-28, 296, 493, 494
2. **PLZ:** 292-295, 30-36, 370, 371, 374-376, 38, 40-49, 50-53, 57-59
3. **PLZ:** 54-56, 60, 61, 63-79, 86, 89-91, 97
4. **PLZ:** 01-04, 08, 09, 10, 12-16, 39
5. **PLZ:** 06, 07, 372, 373, 95, 96, 98, 99
6. **PLZ:** 80-85, 87, 88, 92-94
7. **Österreich**

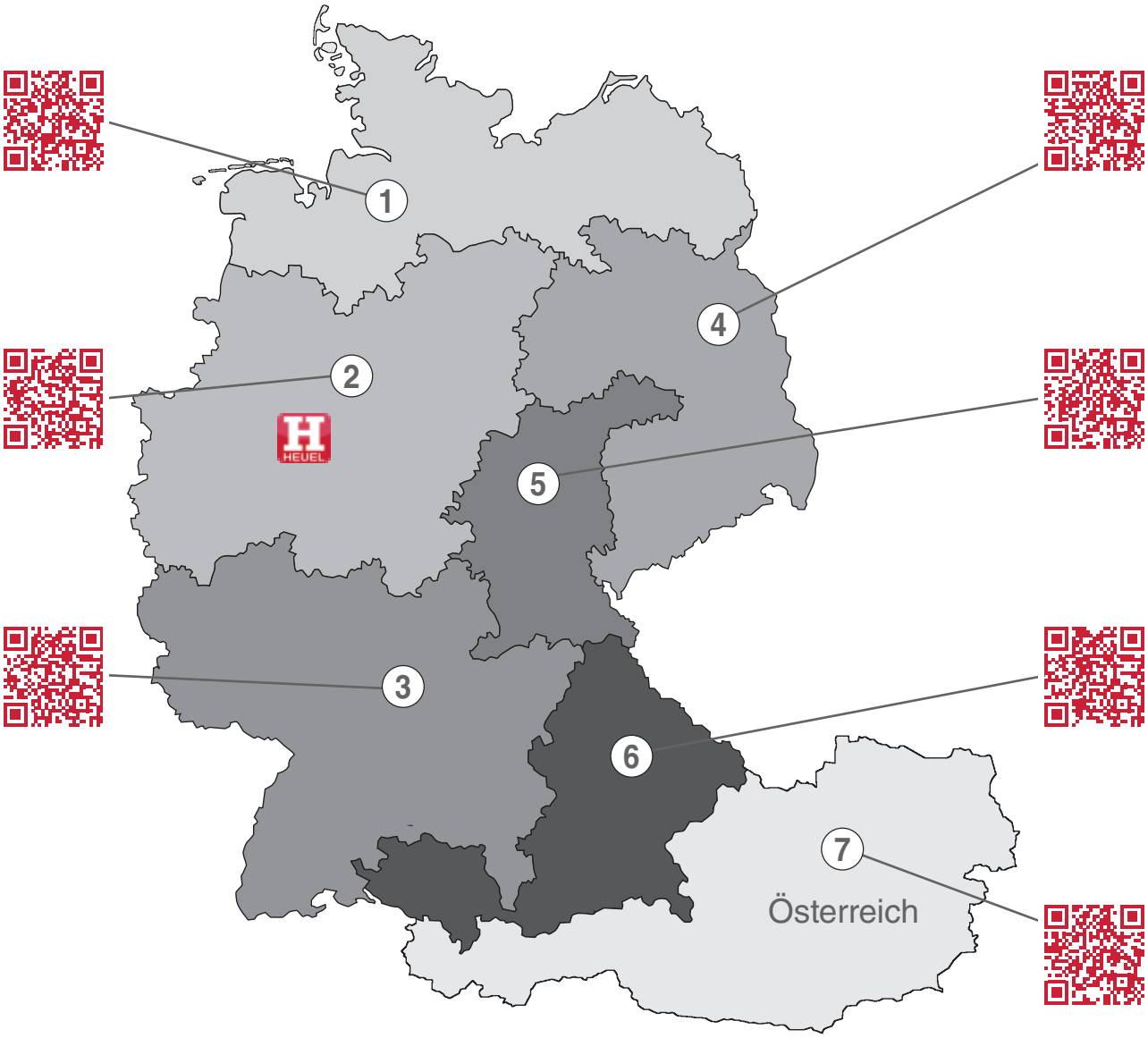

- Es gelten unsere Allgemeinen Geschäftsbedingungen.
- Lieferung nur über den Fachhandel.
- Technische Änderungen behalten wir uns vor.

Besuchen Sie unsere Webseite, um stets über die neuesten Entwicklungen informiert zu bleiben!

Notizen

Heuel GmbH
Aluminiumgießerei

Am Lindhövel 3
59846 Sundern-Hachen

Tel.: +49 2935 9666-0
Fax: +49 2935 9666-60

Internet: www.heuel.de
E-Mail: info@heuel.de