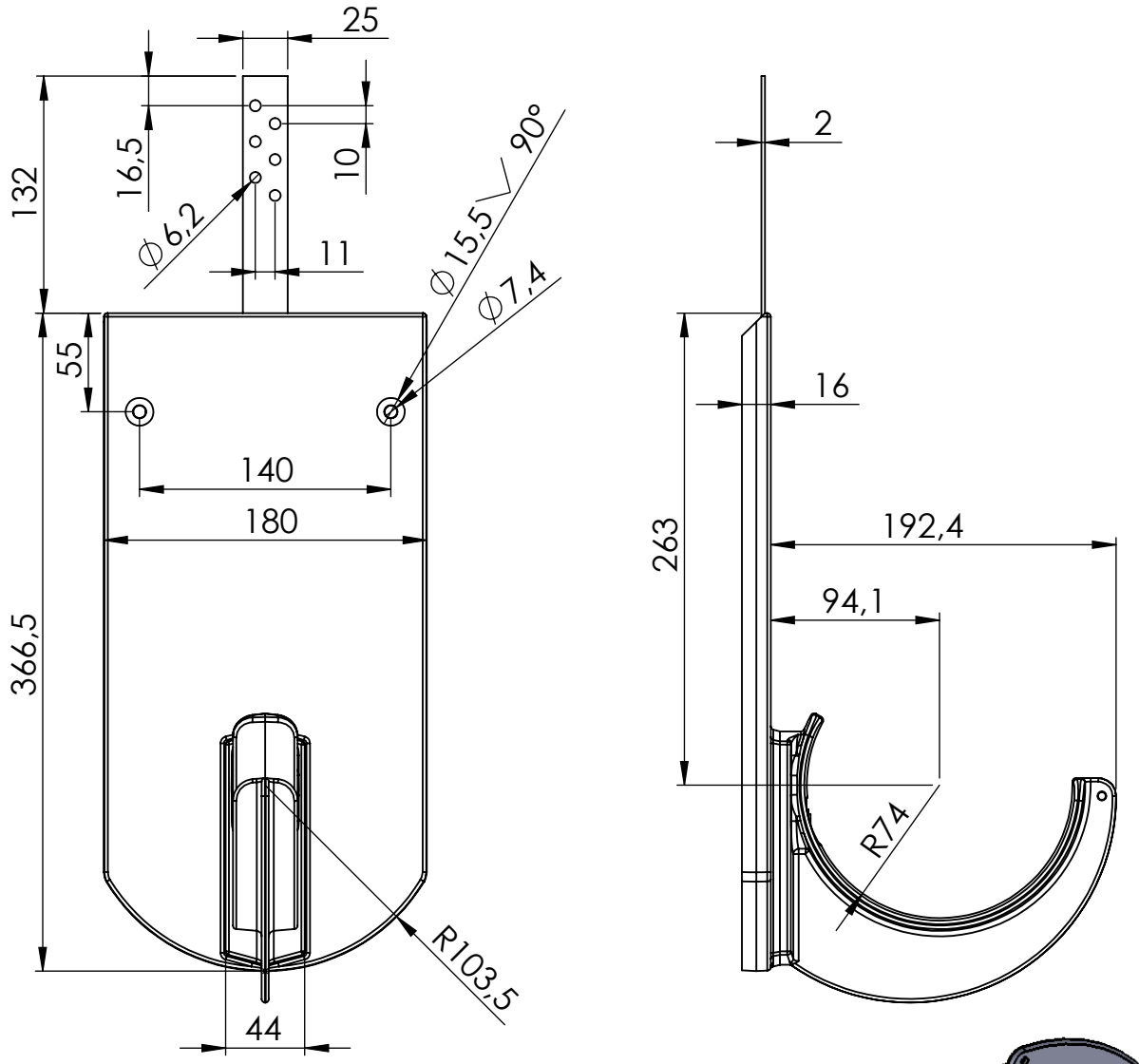

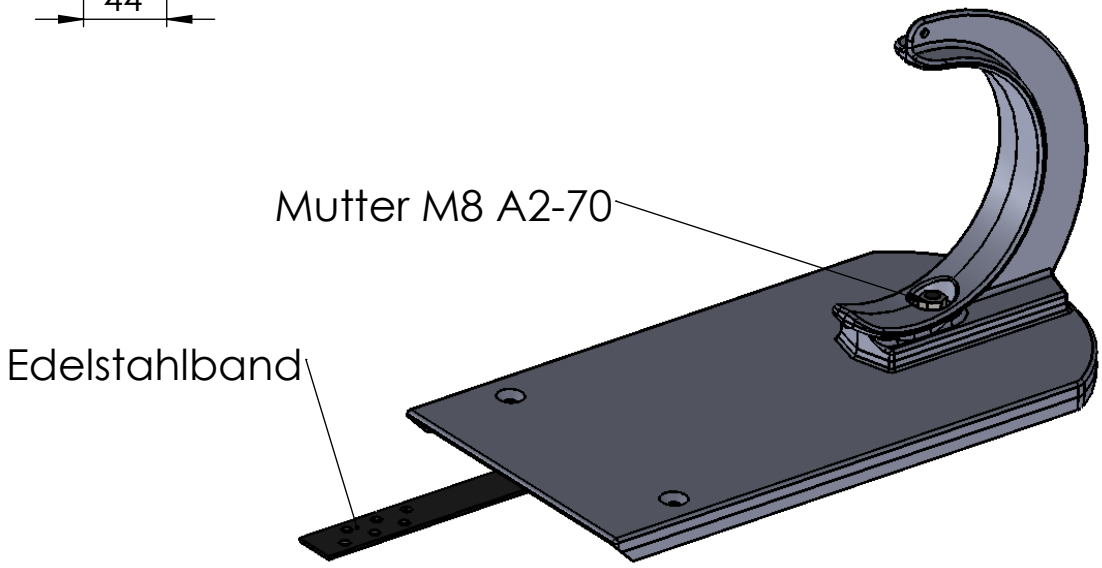

Werkstoff: Gussteil: EN AC-AlSi12(Cu) Band: 1.4016 Schrauben: A2-70	Beschreibung: Halterung Rundholz für Bieberschwanzziegel
HEUEL® ALUMINIUM-GIESSEREI	Artikel Nr.: 29000 — Maßstab 1:4 — Blattgröße A4
	Trotz sorgfältiger Arbeit keine Gewährleistung für Maßangaben