HEUEL - das *passt!*

## Aufbau- und Verwendungsanleitungen

# Sicherheitsgeländer

für Treppen und Nottreppen

**nach DIN 14094-2**

**Einbau nur vom Personal des geschulten Dachhandwerks**

**Stand: April 2019**

# Erläuterungen, Hinweise sowie Aufbau- und Verwendungsanleitung für

Sicherheitsgeländer für Treppen und Nottreppen
für 2. Rettungsweg und Wartungswege nach:

- DIN 14094-2:2017

DEKRA Testing and Certification
Akkreditiertes Prüflaboratorium für Bauteilsicherheit

# Inhaltsverzeichnis


**Einbauvoraussetzungen** ..... **3**
**Schritt 1:** Geländerstütze montieren ..... **4**
**Schritt 2:** Knieleiste ausmessen ..... **4**
**Schritt 3:** Knieleiste montieren ..... **5**
**Schritt 4:** Handlauf montieren ..... **6**
**Bauteile** ..... **7**
**Hinweise / Reparaturen** ..... **8**

## Einbauvoraussetzungen

Die Tragfähigkeit der Dachunterkonstruktion ist bauseits zu überprüfen.

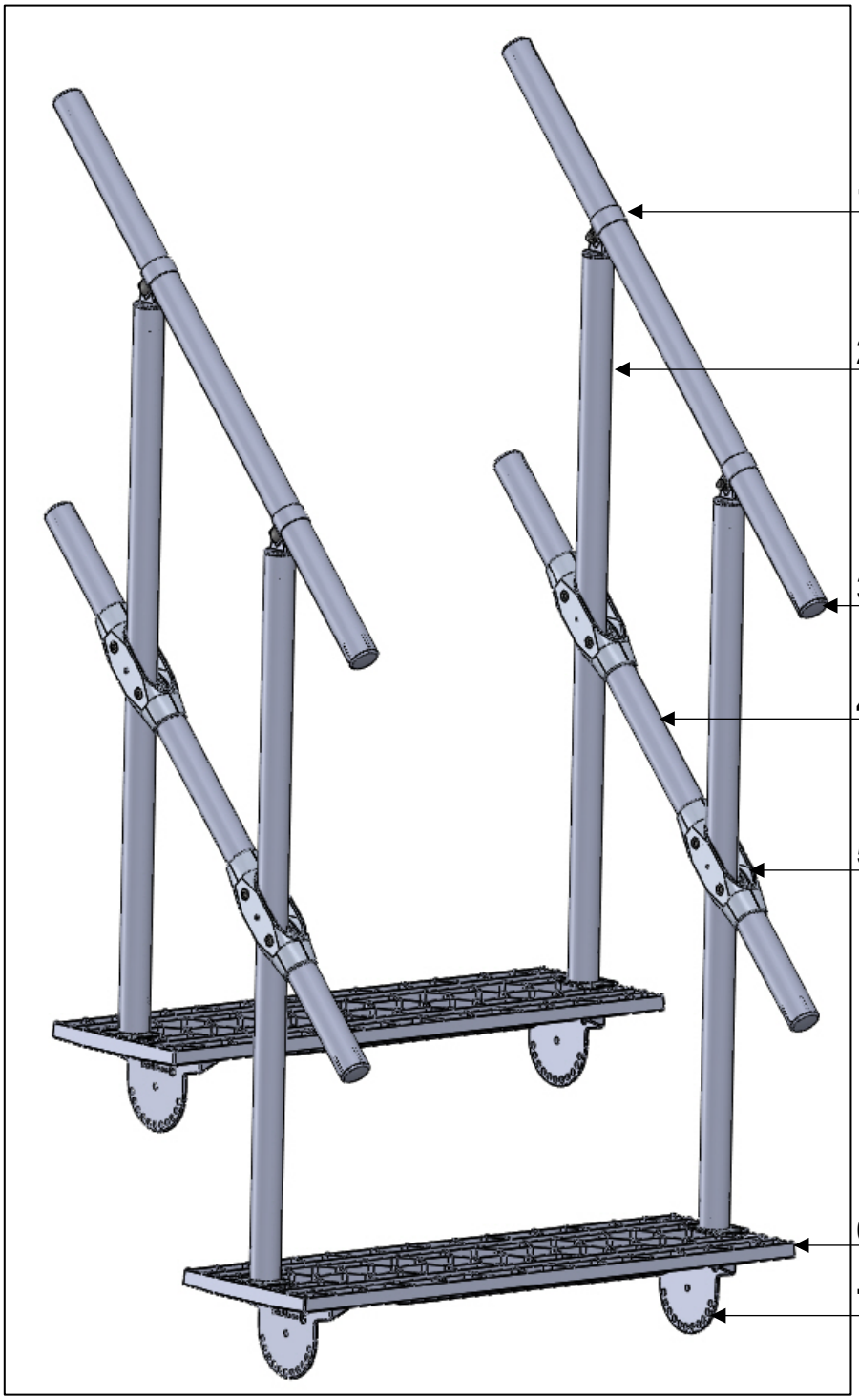

1 Handlauf mit Schelle (Alu-Rohr ø 40 x 2 mm)

2 Geländerstütze (Alu-Rohr ø 40 x 2 mm)

3 Alu-Endstopfen (ø 40 x 2 mm)

4 Knieleiste (Alu-Rohr ø 40 x 2 mm)

5 Knieleiste mit Klemmschelle

6 Langrost (800 x 250 mm)

7 Grundhalter

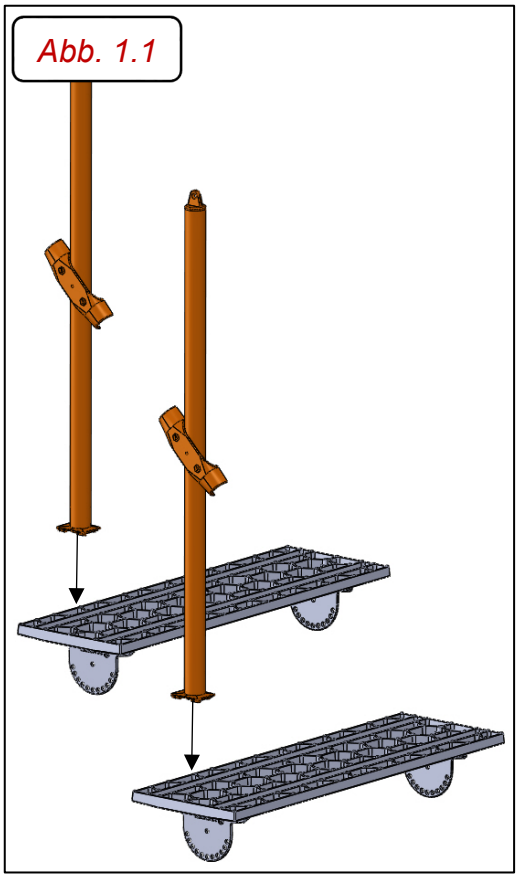


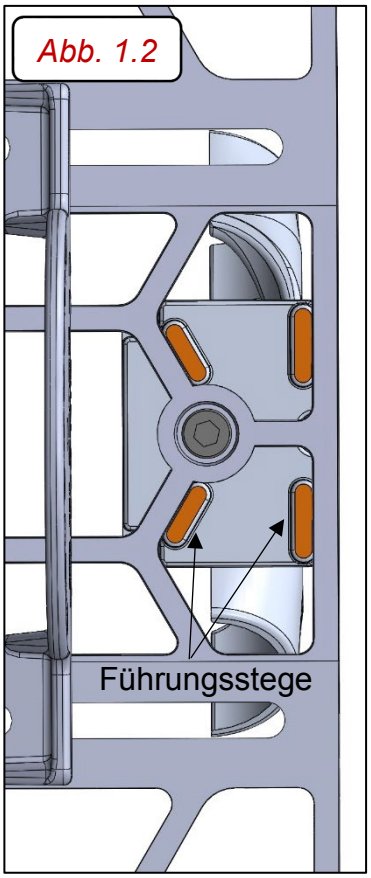


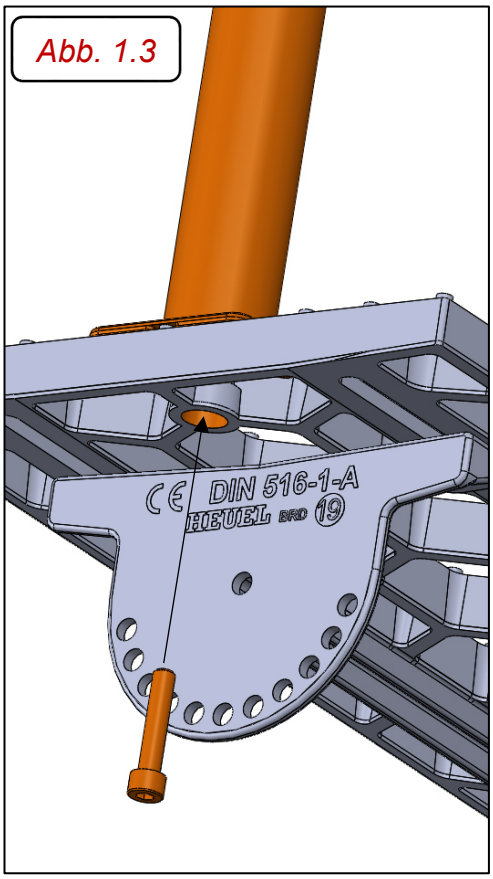


**Schritt 1** **(Abb. 1.1 – 1.3):**
Geländerstütze montieren

- Geländerstützen (**2**) mit Hilfe der Führungsstege auf das Rost über das Durchgangsloch stecken.
- Anschließend mit Zylinderkopfschraube M8 x 40 mm festziehen (16 Nm)

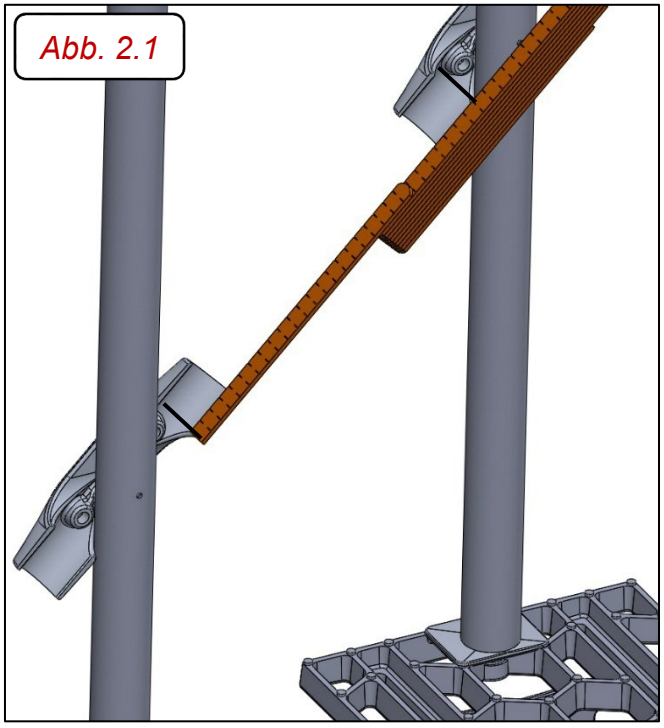


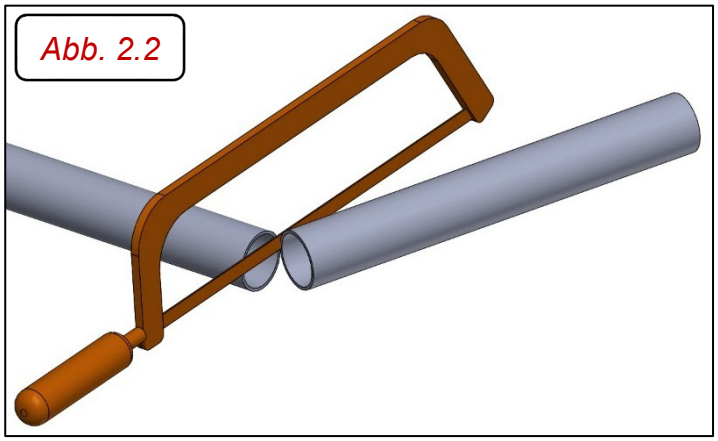


**Schritt 2** **(Abb. 2.1 – 2.2):**
Knieleiste ausmessen

- Zwischen den Klemmschellen (**5**) der einzelnen Geländerstützen (**2**) wird die Länge der Knieleiste gemessen
- Alu-Rohr ø 40 x 2 mm dementsprechend kürzen

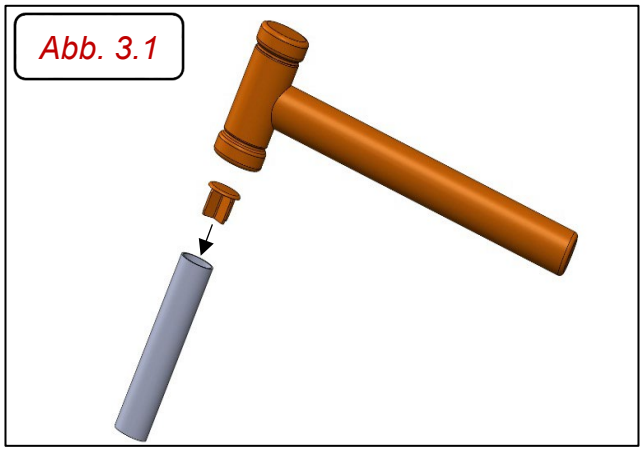


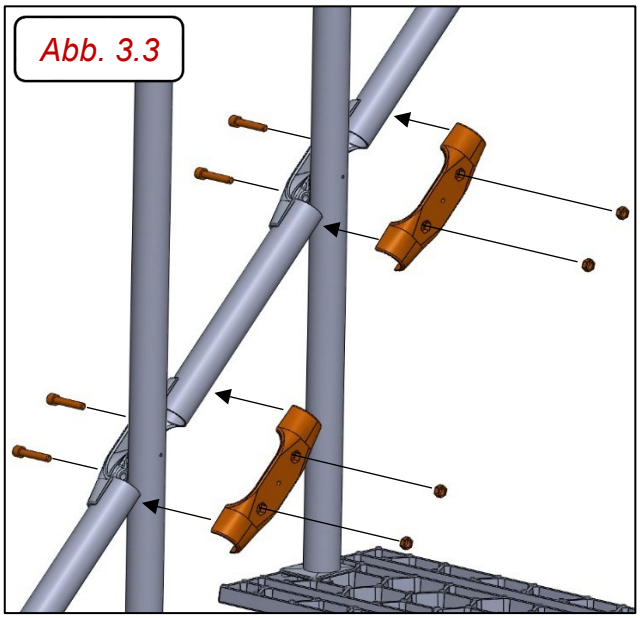


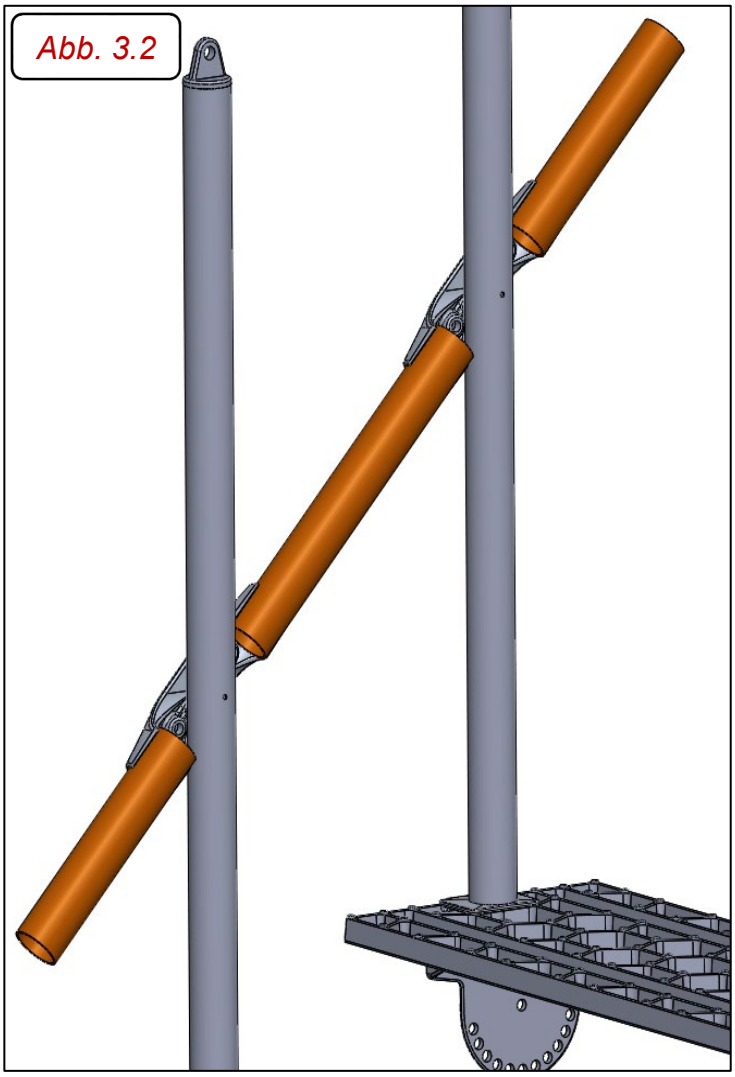


**Schritt 3** (Abb. 3.1 – 3.3):
Knieleiste montieren

- Zuerst die beiden Sichtbaren Enden der Knieleiste mit einem Alu-Endstopfen (**3**) versehen. Dieser wird einfach mit einem Schonhammer in das Rohr geschlagen.
- Anschließend werden die Rohre der Knieleiste in die Klemmschellen (**5**), welche an der Geländerstütze (**2**) vormontiert sind, eingelegt und mit einer zweiten Klemmschelle verschraubt (16 Nm). Die Schraubverbindung erfolgt mit den beigelegten Zylinderkopfschrauben (M8 x 40 mm) und den M8 Muttern.

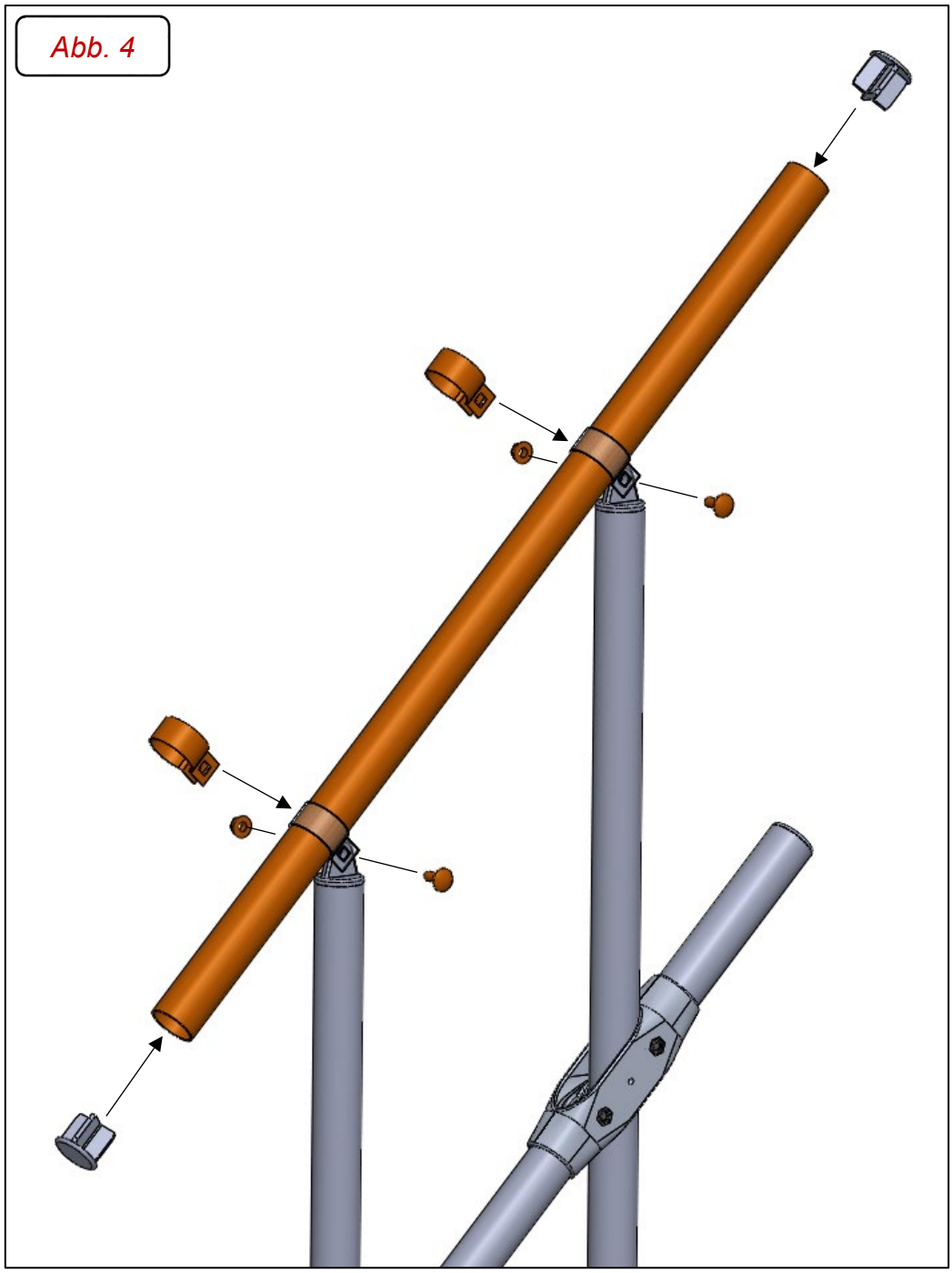


**Schritt 4** (Abb. 4)**:**
Handlauf montieren

- Handlauf ggf. auf passende Länge kürzen
- Wie in Schritt 3 die Alu-Endstopfen in beide Rohrenden einschlagen
- Blechschellen (**1**) auf den Handlauf schieben
- Blechschellen (**1**) mit Geländerstütze (**2**) verschrauben (16Nm)
- Für die Verschraubung, beigelegte Schlossschrauben M8 x 25 mm und M8 Mutter mit Flansch verwenden

# Bauteile

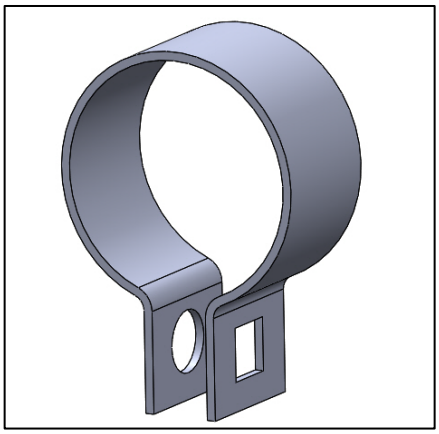

*Blechschelle für Handlauf*

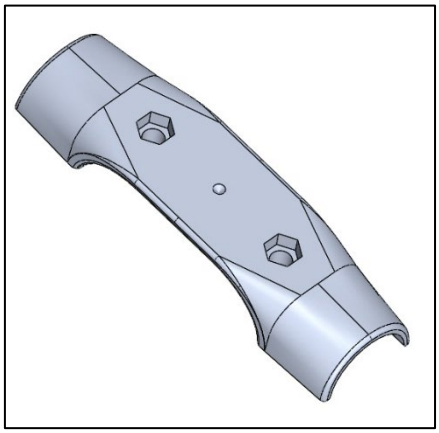

*Geländerschelle für Knieleiste*

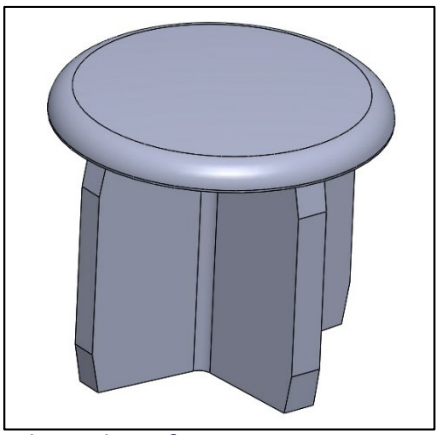

*Alu-Endstopfen ø 40 x 2 mm*

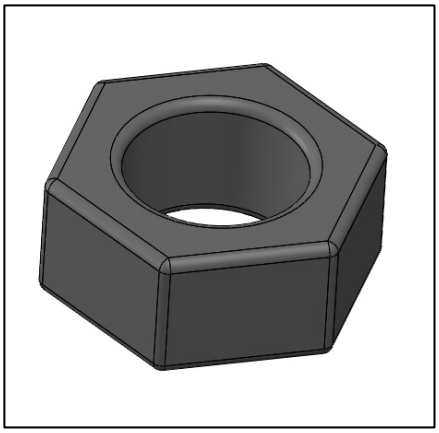

*Mutter M8*

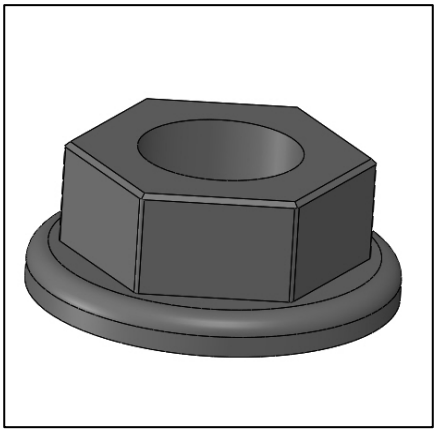

*Mutter M8 mit Flansch*

*Zylinderkopfschraube mit Innensechskant M8 x 40 mm*

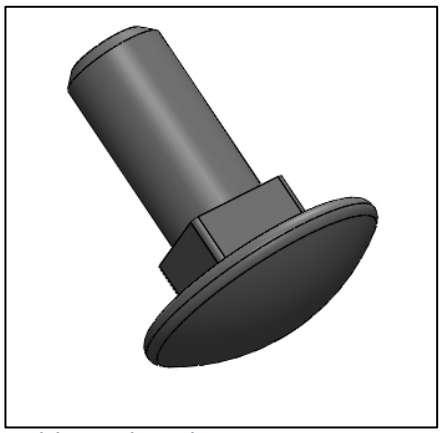

*Schlossschraube M8 x 25 mm*

## Hinweise / Reparaturen

- Anlage nicht mit Einfluss von Alkohol oder Drogen betreten!
- Das setzen oder stellen auf Geländer ist untersagt!
- Reparaturen jeglicher Art sind unzulässig!
- Beschädigte Teile müssen komplett ersetzt werden!
- Es dürfen ausschließlich nur Ersatzteile der Firma Heuel verwendet werden!

HEUEL®
DACHELEMENTE

**Heuel & Söhne GmbH**

Am Lindhövel 3
59846 Sundern-Hachen

+49 (0) 2935 9666 – 0

+49 (0) 2935 9666 – 60

www.heuel.de

info@heuel.de